ROTOMEC® USA

Pièces Détachées

TARIÈRES

PHD100, PHD200, PHD300, PHD400

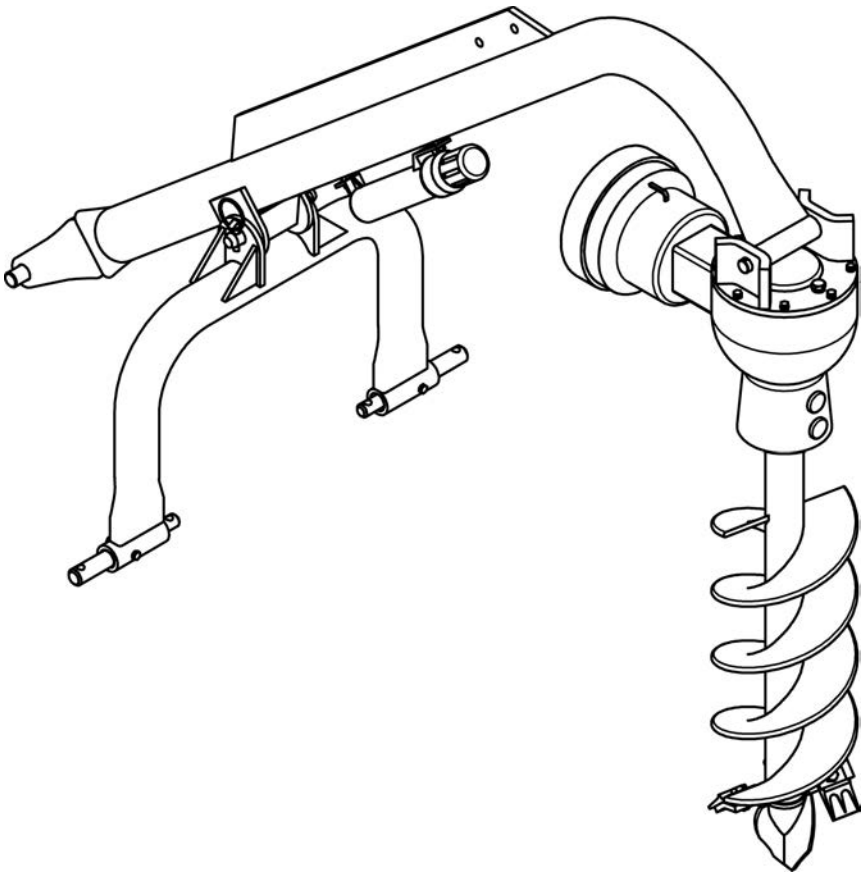

Manuel 5BP961380BFR
Mai 2021

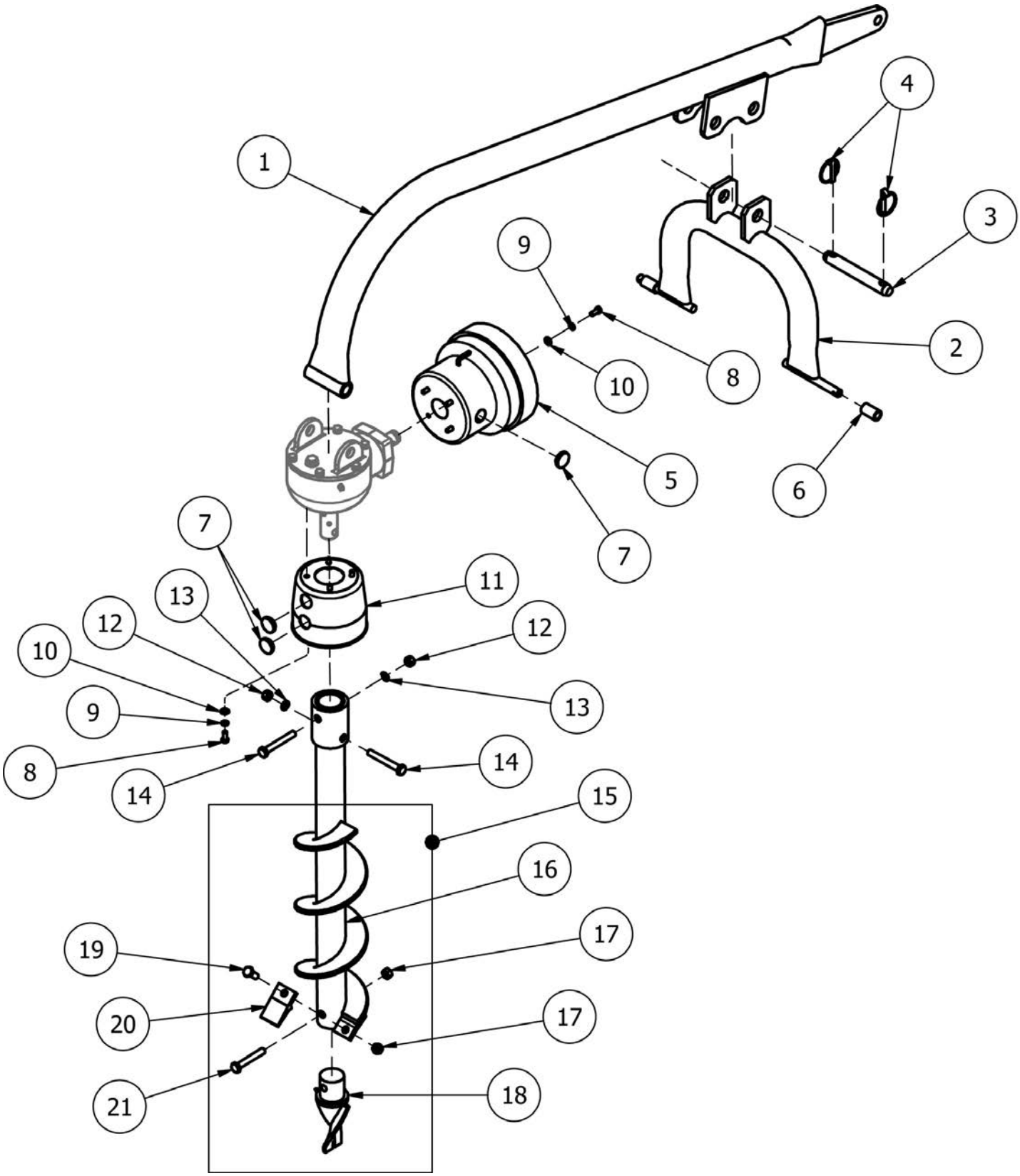
1
2
3
4
5
6
7
7
8
9
10
11
12
12
13
13
14
14
15
16
17
17
18
19
20
21
8
9
10

Réf.	Art.	Description	Q.té
1	5BP503807B	Châssis; PHD100	1
2	5BP503808B	Attelage 3 points cat. 0/1; jusqu'à XF...277281[1]	1
	5BP0018511	Attelage 3 points cat. 1; dès XF...277282	1
3	5BP501544B	Cheville 1"x5.38" Z; jusqu'à XF...296542[2]	1
	5BP0018020	Cheville Ø25x148.5 Z; dès XF...296543	1
4	5BP0018266	Goupille de sécurité Ø11x45	2
5	5BP0018038	Protection, boîtier	1
6	5BP002604B	Douille cat. 0/1; jusqu'à XF...277281	2
7	5BP0006647	Bouchon, protection	4
8	5BP503869B	Vis HH 5/16"-18x0.75" G5 Z F	8
9	5BP1605017	Rondelle élastique 5/16" Z	8
10	5BP1605021	Rondelle plate 5/16" USS Z	8
11	5BP0018530	Protection, vis à hélice	1
12	5BP0001106	Ecrou HH M12-1.75 C6 Z MD	2
13	5BP0001077	Rondelle élastique Ø12 Z	2
14	5BP0015122	Vis HH M12-1.75x90 C8.8 Z P	2
15	5BP48106531	Vis à hélice simple complète 6"x36"	-
	5BP48109531	Vis à hélice double complète 9"x36"	-
	5BP48112531	Vis à hélice double complète 12"x36"	-
16	5BP7900106	6"x32" vis à hélice (commandez vis complète)	-
	5BP7900109	9"x32" vis à hélice (commandez vis complète)	-
	5BP7900112	12"x32" vis à hélice (commandez vis complète)	-
17	5BP0030064	Ecrou PT M12-1.75 C6 TK Z; vis à hélice de 6"	2
	5BP0030064	Ecrou PT M12-1.75 C6 TK Z; vis à hélice de 9"	3
	5BP0030064	Ecrou PT M12-1.75 C6 TK Z; vis à hélice de 12"	5
18	5BP501541B	Pointe de la vis - standard	-
	5BP503928B	Pointe de la vis - à queue de poisson	1
19	5BP0015255	Vis HH M12-1.75x30 C8.8 Z F; vis de 6"	1
	5BP0015255	Vis HH M12-1.75x30 C8.8 Z F; vis de 9"	2
	5BP0015255	Vis HH M12-1.75x30 C8.8 Z F; vis de 12"	4
20	5BP501540B	Couteau; vis de 6"	1
	5BP501540B	Couteau; vis de 9"	2
	5BP501540B	Couteau; vis de 12"	4
21	5BP0192236	Vis HH M12-1.75x70 C8.8 Z P	1

[1] Peut être remplacé par le numéro 5BP0018511 si la tarière PHD100 est utilisée avec un tracteur catégorie 1.
[2] Cette pièce n'est plus disponible, remplacez avec un (1) 5BP0018020 et un (1) 5BP0018266.

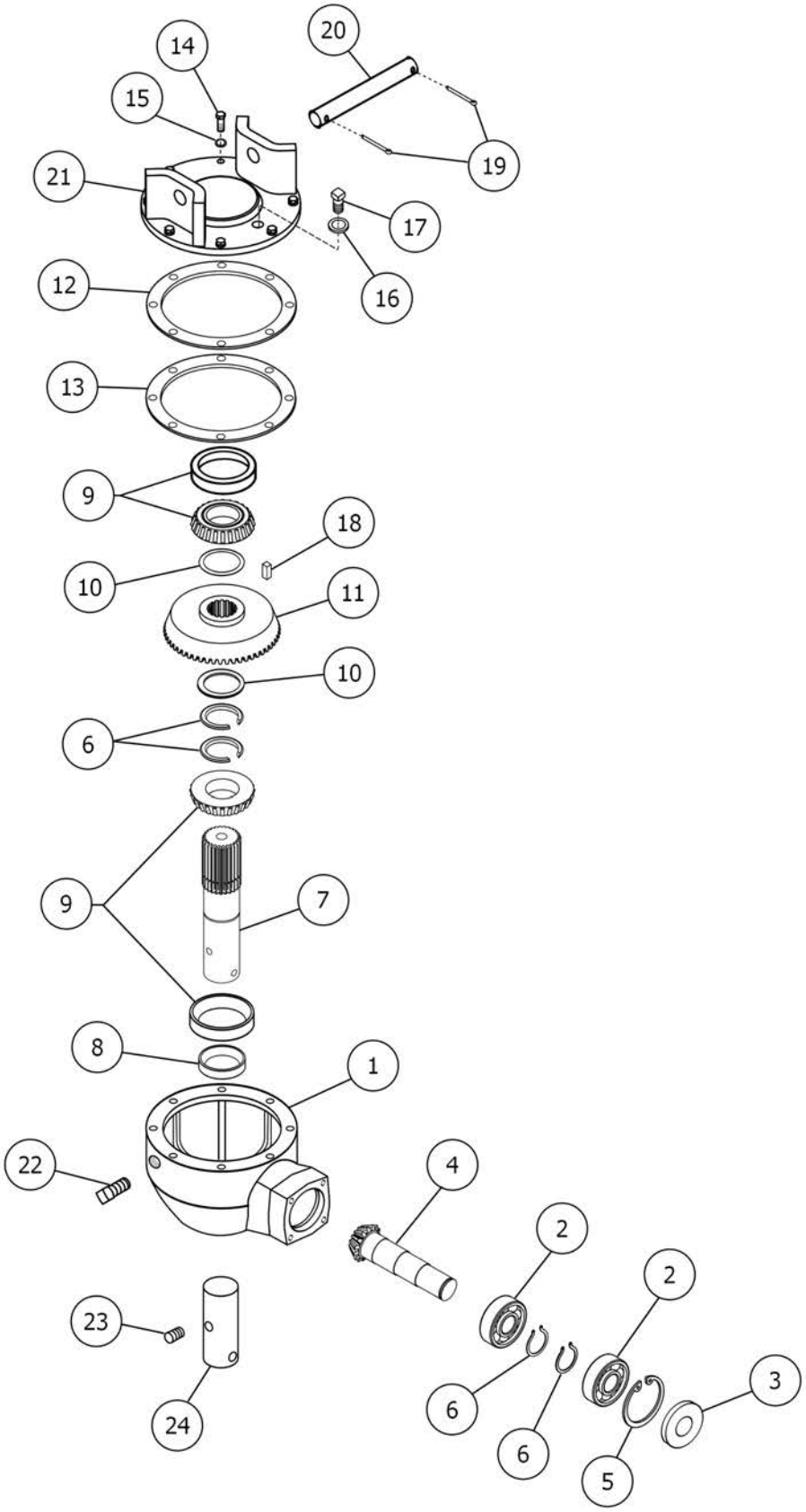
20
14
15
19
21
17
16
12
13
9
18
10
11
10
6
9
7
8
1
22
4
2
2
23
3
6
6
24
5

Réf.	Art.	Description	Q.té
1	5BP503768B	Boîtier; PHD100	1
2	5BP0025332A	Roulement 6207	2
3	5BP0030211	Pare-huile 35.72.10	1
4	5BP503769B	Pignon conique Z10	1
5	5BP0025329	Anneau élastique, interne Ø72	1
6	5BP0042122	Anneau élastique, externe Ø35	4
7	5BP503780B	Arbre P.D.F.	1
8	5BP503435B	Pare-huile 35.54.8	1
9	5BP0007172A	Roulement 30207	2
10	5BP503781B	Anneau d'épaisseur (0.20)	-
11	5BP503782B	Couronne conique Z30	1
12	5BP503783B	Joint d'étanchéité (0.10)	-
13	5BP503784B	Joint d'étanchéité (0.25)	-
14	5BP0091446	Vis HH M08-1.25x25 C8.8 Z F	6
15	5BP0003144	Rondelle élastique Ø8 Z	6
16	5BP503785B	Rondelle d'étanchéité en cuivre Ø18; jusqu'à #XF...314796	1
17	5BP503786B	Bouchon HH M18-1.25; jusqu'à #XF...314796	1
	5BP502257B	Bouchon ½"; dès #XF...314797	1
18	5BP503787B	Clef 10x10x22	1
19	5BP0005638	Goupille fendue Ø5x50 Z	2
20	5BP503788B	Axe du boîtier	1
21	5BP503789B	Couvercle du boîtier[3]	1
22	5BP503428B	Bouchon HH 1/8"	1
23	5BP502625B	Goupille élastique Ø6x50	1
24	5BP503790B	Anneau d'épaisseur, arbre P.D.F.	1
	5BP503745B	Boîtier complet 540 rpm; PHD100	-
	Note:	Remplir le boîtier en utilisant environs 40 fl. oz (1.25 litres) d'huile SAE 90W.	

[3] Les numéros jusqu'à XF...314796 doivent aussi commander le bouchon numéro 5BP502257B au moment du remplacement du couvercle du boîtier.

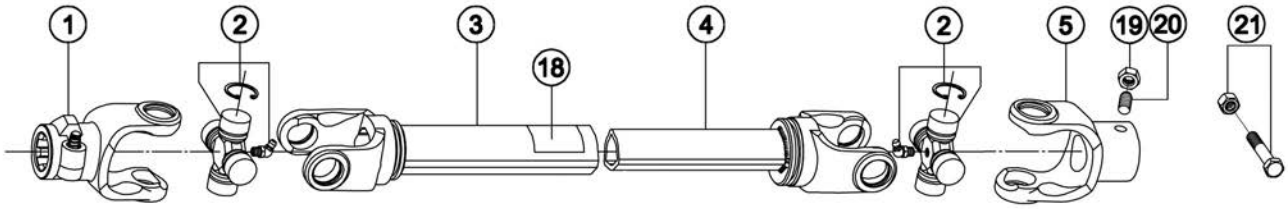

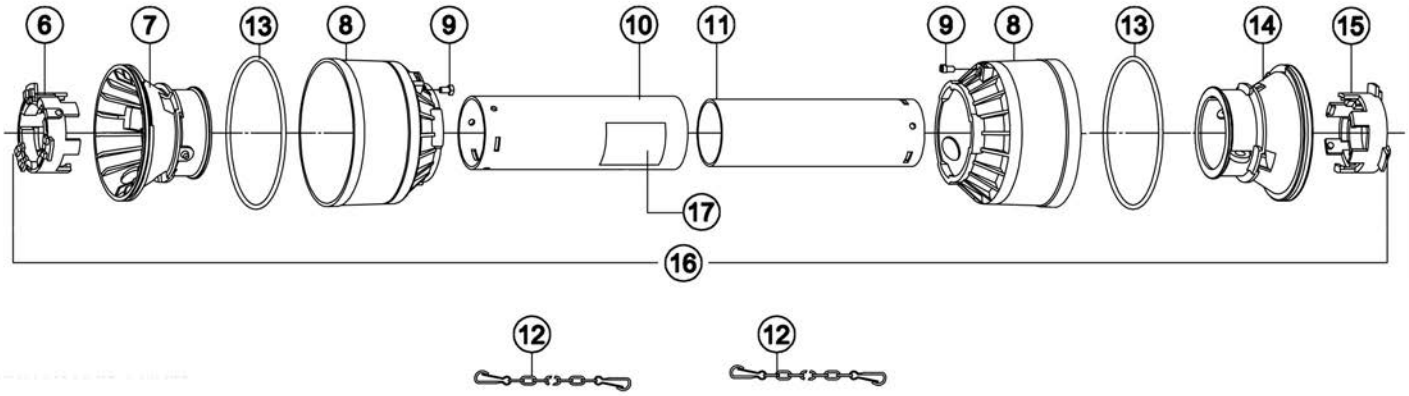

Réf.	Art.	Description	Q.té
1	5BP1022010C	Fourche P.D.F. (coté tracteur)	1
2	5BP1002020C	Croisillon	2
3	5BP1942084NC	Tube externe avec fourche	1
4	5BP1952086NC	Tube interne avec fourche	1
5	5BP1072041C	Fourche P.D.F. (coté accessoire)	1
6	5BP1782210C	Anneau tube externe; jusqu'à XF...277293	1
7	5BP1784201C	Contre coiffe tube externe; jusqu'à XF...277293	1
8	5BP1784203C	Coiffe externe; jusqu'à XF...277293	2
9	5BP1784212C	Goupille; jusqu'à XF...277293	2
10	5BP1773082C	Protection, tube externe	1
11	5BP1872082C	Protection, tube interne	1
12	5BP1006065C	Chaîne	2
13	5BP1213233C	Anneau de fixage; jusqu'à XF...277293	2
14	5BP1784202C	Contre coiffe tube interne; jusqu'à XF...277293	1
15	5BP1782211C	Anneau tube interne; jusqu'à XF...277293	1
16	5BP90SS2082C	Protection complète; jusqu'à XF...277293[4]	1
17	5BP950463BFR	Autocollant "DANGER - Arbre de transmission en rotation"	1
18	5BP950464BFR	Autocollant "DANGER - Carter manquant"	1
19	5BP503425B	Ecrou HH 1/4"-20 G2 Z	1
20	5BP501568B	Grain 1/4"-20x0.75" N	1
21	5BP503758B	Boulon de sécurité avec écrou 1/4"-20x2.50" grade 2	1
	5BP948853B	Arbre à cardan complet PHD100	-

[4] La protection complète peut être remplacée par la protection numéro 5BP96SS2082C.

PHD100 DÈS XF...277294 JUSQU'À XF...306749

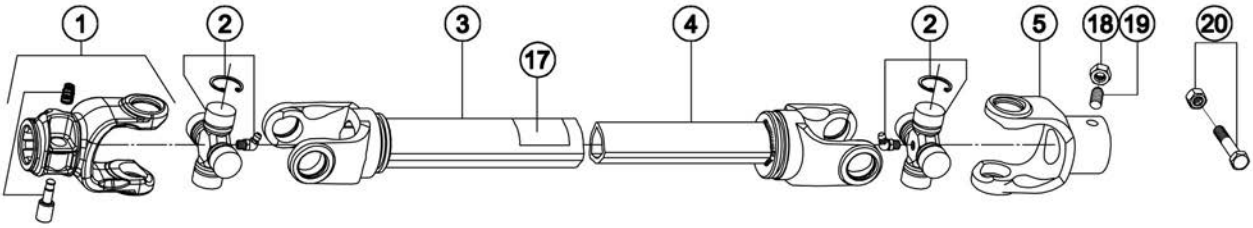

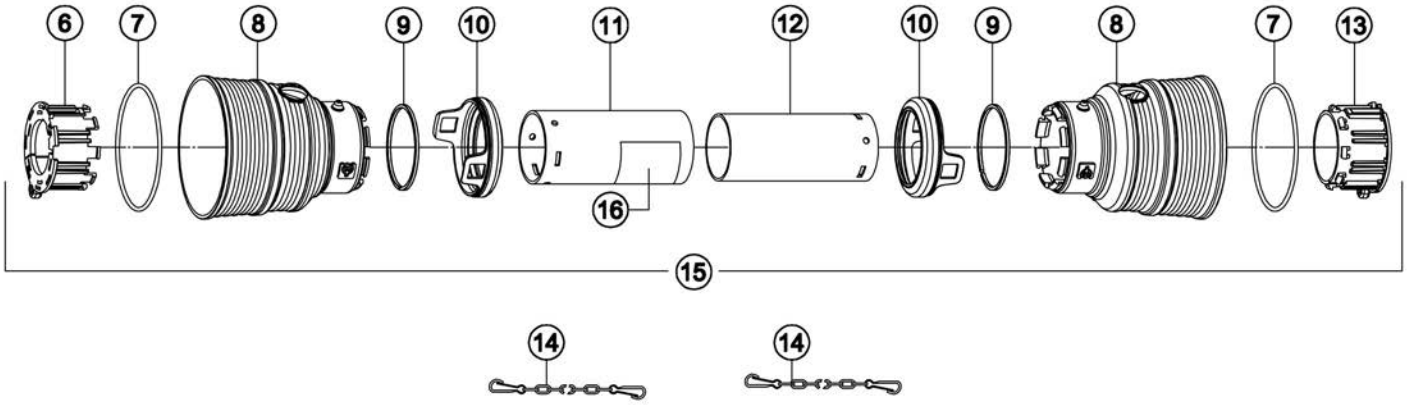

Réf.	Art.	Description	Q.té
1	5BP1022010C	Fourche P.D.F. (coté tracteur)	1
2	5BP1002020C	Croisillon	2
3	5BP1942084NC	Tube externe avec fourche	1
4	5BP1952086NC	Tube interne avec fourche	1
5	5BP1072041C	Fourche P.D.F. (coté accessoire)	1
6	5BP1782710C	Anneau tube externe; dès XF...277294 jusqu'à XF...306749	1
7	5BP1211733C	Anneau de fixage; dès XF...277294 jusqu'à XF...306749	2
8	5BP1781703C	Coiffe externe; dès XF...277294 jusqu'à XF...306749	2
9	5BP1211735C	Anneau de sécurité; dès XF...277294 jusqu'à XF...306749	2
10	5BP1881709C	Manchon de sécurité; dès XF...277294 jusqu'à XF...306749	2
11	5BP1773082C	Protection, tube externe; jusqu'à XF...306749	1
12	5BP1872082C	Protection, tube interne; jusqu'à XF...306749	1
13	5BP1782711C	Anneau tube interne; dès XF...277294 jusqu'à XF...306749	1
14	5BP1006065C	Chaîne	2
15	5BP96SS2082C	Protection complète	1
16	5BP950463BFR	Autocollant "DANGER - Arbre de transmission en rotation"	1
17	5BP950464BFR	Autocollant "DANGER - Carter manquant"	1
18	5BP503425B	Ecrou HH 1/4"-20 G2 Z	1
19	5BP501568B	Grain 1/4"-20x0.75" N	1
20	5BP503758B	Boulon de sécurité avec écrou 1/4"-20x2.50" grade 2	1
	5BP948853B	Arbre à cardan complet PHD100[5]	-

[5] L'arbre à cardan complet peut être remplacé par le numéro 5BP0500150.

PHD100 DÈS XF...306750 JUSQU'À XF...327531

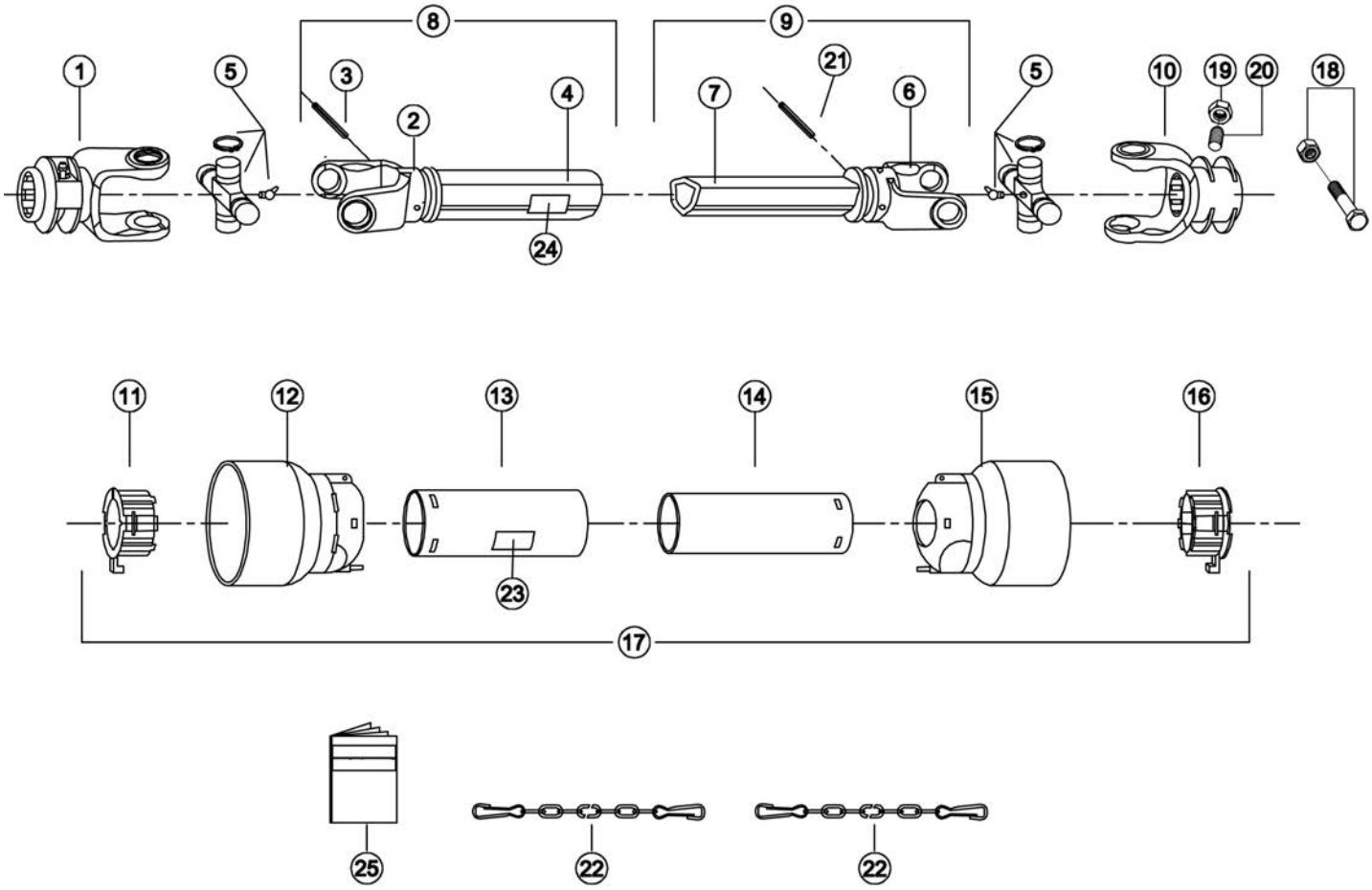

Réf.	Art.	Description	Q.té
1	5BP1002138A	Fourche P.D.F. (coté tracteur)	1
2	5BP1902010A	Fourche, tube externe	1
3	5BP0008679	Goupille élastique Ø8x55	1
4	5BP3020902A	Tube externe	1
5	5BP1802010A	Croisillon	2
6	5BP1902012A	Fourche, tube interne	1
7	5BP3120902A	Tube interne	1
8	5BPZ020902A	Tube externe avec fourche, complet	1
9	5BPZ120902A	Tube interne avec fourche, complet	1
10	5BP1102909A	Fourche P.D.F. (coté accessoire)	1
11	5BP6002010A	Anneau tube externe; dès XF...306750 jusqu'à XF...327531	1
12	5BP6014010A	Coiffe, tube externe; dès XF...306750 jusqu'à XF...327531	1
13	5BP5820842EA	Protection, tube externe; dès XF...306750 jusqu'à XF...327531	1
14	5BP5820842IA	Protection, tube interne; dès XF...306750 jusqu'à XF...327531	1
15	5BP6014012A	Coiffe, tube interne; dès XF...306750 jusqu'à XF...327531	1
16	5BP6002012A	Anneau tube interne; dès XF...306750 jusqu'à XF...327531	1
17	5BPP32103SSA	Protection complète	1
18	5BP503758B	Boulon de sécurité avec écrou 1/4"-20x2.50" grade 2	1
19	5BP503425B	Ecrou HH 1/4"-20 G2 Z	1
20	5BP501568B	Grain 1/4"-20x0.75" N	1
21	5BP0008679	Goupille élastique Ø8x55	1
22	5BP5990030A	Chaîne	2
23	5BP950463BFR	Autocollant "DANGER - Arbre de transmission en rotation"	1
24	5BP950464BFR	Autocollant "DANGER - Carter manquant"	1
25	5BP8907070A	Manuel arbre à cardan AMA	1
	5BP0500150	Arbre à cardan complet; PHD100[6]	-

[6] L'arbre à cardan complet peut être remplacé par le numéro 5BP0500155.

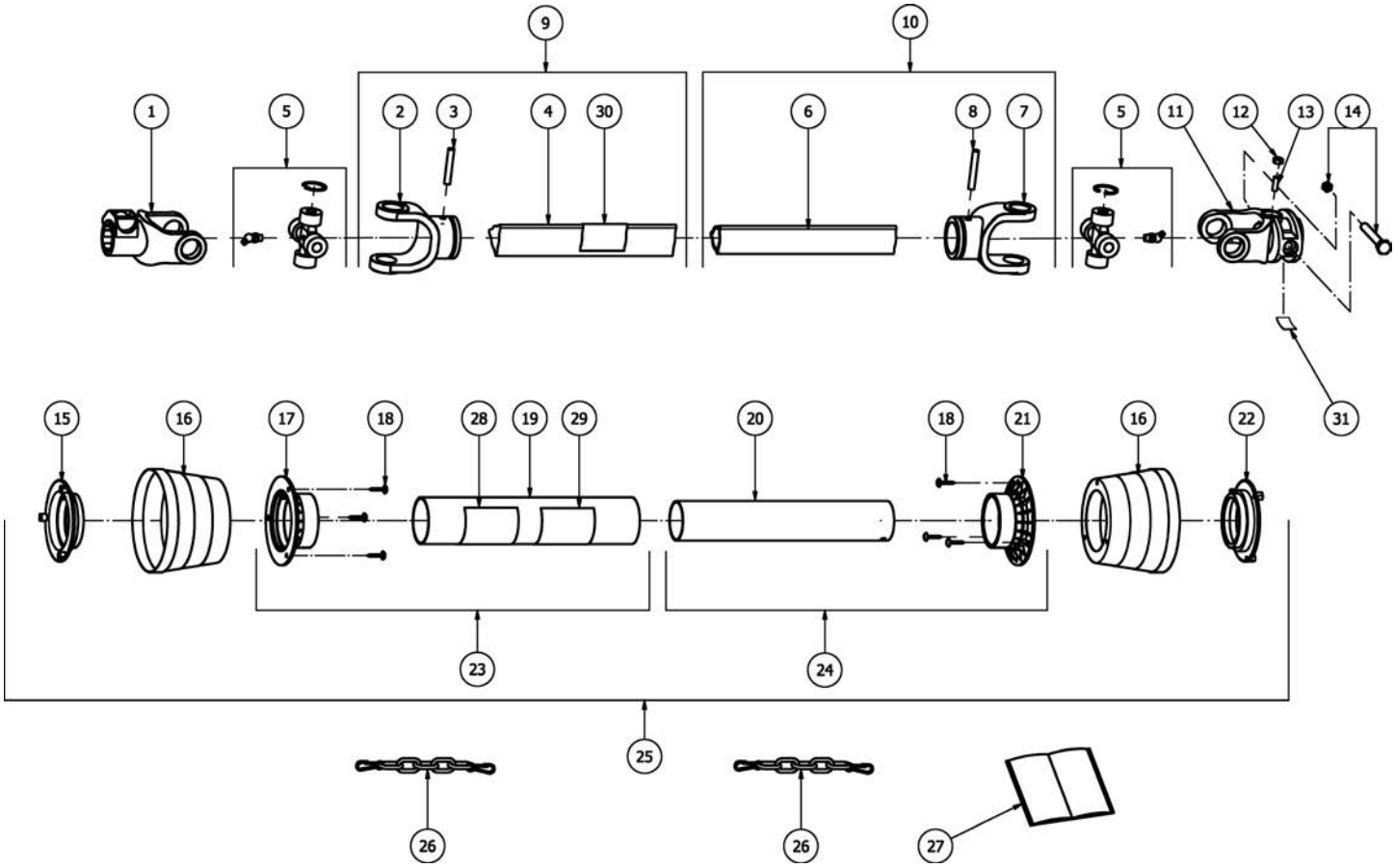
9
10
1
5
2
3
4
30
6
8
7
5
11
12
13
14
31
15
16
17
18
28
19
29
20
18
21
16
22
23
24
25
26
26
27

Réf.	Art.	Description	Q.té
1	5BP0800203B	Fourche P.D.F. (coté tracteur)	1
2	5BP08002021B	Fourche, tube externe	1
3	5BP0008679	Goupille élastique Ø8x55	1
4	5BP1363091AB	Tube externe	1
5	5BP08202B	Croisillon	2
6	5BP1294091AB	Tube interne	1
7	5BP08002011B	Fourche, tube interne	1
8	5BP0026342	Goupille élastique Ø8x50	1
9	5BP1B021032B	Tube externe avec fourche, complet	1
10	5BP1B021031B	Tube interne avec fourche, complet	1
11	5BP0201K58AB	Fourche P.D.F. (coté accessoire)	1
12	5BP503425B	Ecrou HH 1/4”-20 G2 Z	1
13	5BP501568B	Grain 1/4”-20x0.75” N	1
14	5BP503758B	Boulon de sécurité avec écrou 1/4”-20x2.50” grade 2	1
15	5BP5502C001B	Anneau tube externe; dès XF...327532	1
16	5BP1902C001B	Coiffe; dès XF...327532	2
17	5BP5402C001B	Support coiffe, tube externe; dès XF...327532	1
18	5BP98052242B	Vis autotaraudeuse PN M4.8x22 Z	6
19	5BP961NB103B	Protection, tube externe; dès XF...327532	1
20	5BP955NB103B	Protection, tube interne; dès XF...327532	1
21	5BP5402C002B	Support coiffe, tube interne; dès XF...327532	1
22	5BP5502C002B	Anneau tube interne; dès XF...327532	1
23	5BP4B021032B	Protection, tube externe avec support coiffe; dès XF...327532	1
24	5BP4B021031B	Protection, tube interne avec support coiffe; dès XF...327532	1
25	5BP3CE02103B	Protection complète	1
26	5BP52000001B	Chaîne	2
27	5BP09872101B	Manuel arbre à cardan Binacchi	1
28	5BP09872010B	Autocollant “arbre de transmission en rotation” standard ISO	1
29	5BP950463BFR	Autocollant “DANGER - Arbre de transmission en rotation”	1
30	5BP950464BFR	Autocollant “DANGER - Carter manquant”	1
31	5BP950970BFR	Autocollant “DANGER - Risque d'enchevêtrement”; dès XF...338885	1
	5BP0500155	Arbre à cardan complet; PHD100	-

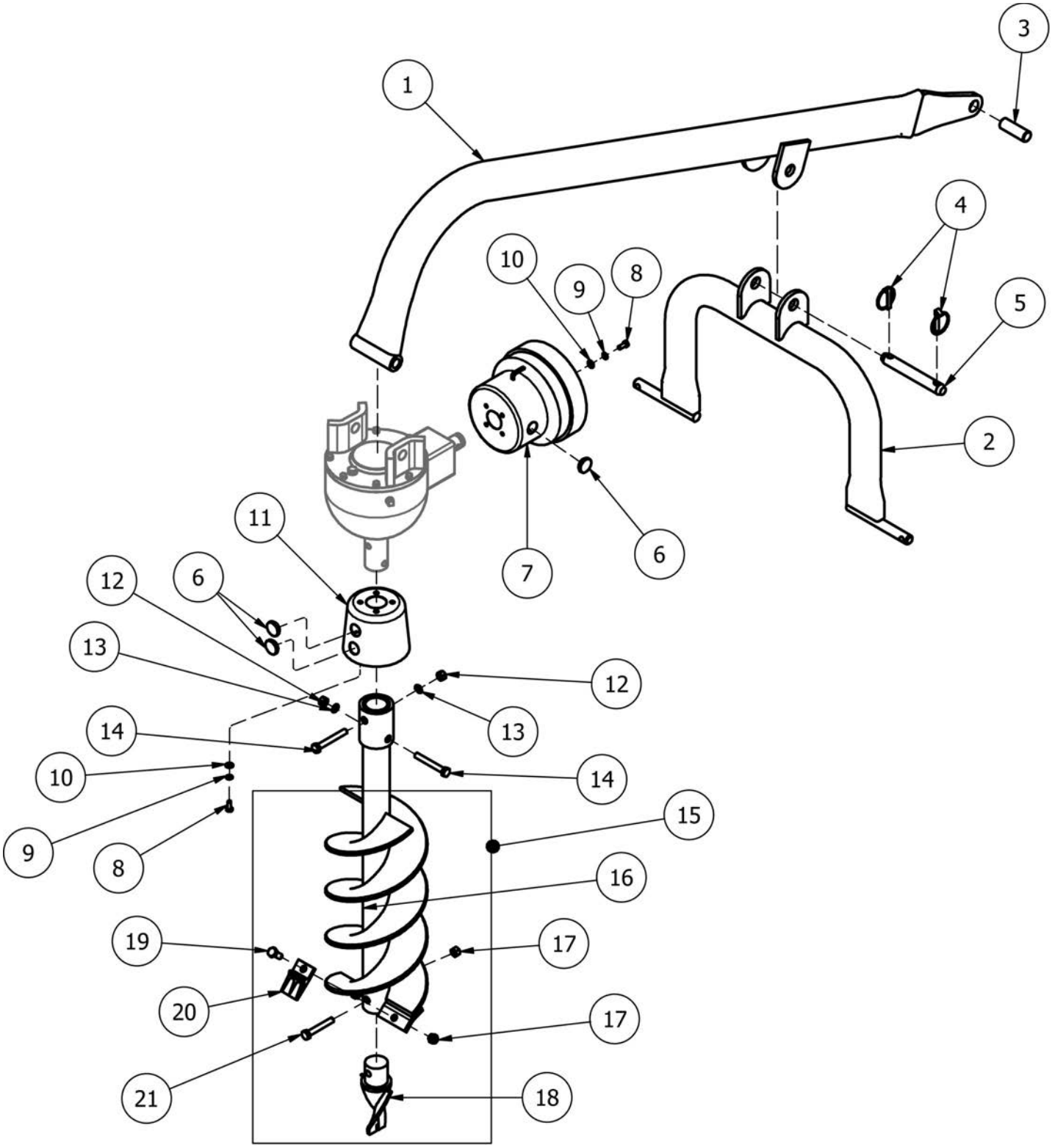
1
2
3
4
5
6
7
8
9
10
11
12
13
14
15
16
17
18
19
20
21

Réf.	Art.	Description	Q.té
1	5BP501534B	Châssis; PHD200	1
2	5BP501535B	Attelage 3 points; PHD200	1
3	5BP0018010	Douille cat. 2-1	1
4	5BP0018266	Goupille de sécurité Ø11x45	2
5	5BP501544B	Cheville 1"x5.38" Z; jusqu'à XF...296542[7]	1
	5BP0018020	Cheville Ø25x148.5 Z; dès XF...296543	1
6	5BP0006647	Bouchon, protection	4
7	5BP0018038	Protection, boîtier	1
8	5BP503869B	Vis HH 5/16"-18x0.75" G5 Z F	8
9	5BP1605017	Rondelle élastique 5/16" Z	8
10	5BP1605021	Rondelle plate 5/16" USS Z	8
11	5BP0018032	Protection, vis à hélice	1
12	5BP0001106	Ecrou HH M12-1.75 C6 Z MD	2
13	5BP0001077	Rondelle élastique Ø12 Z	2
14	5BP0015122	Vis HH M12-1.75x90 C8.8 Z P	2
15	5BP48206531	Vis à hélice simple complète 6"x48"	-
	5BP48209531	Vis à hélice double complète 9"x48"	-
	5BP48212531	Vis à hélice double complète 12"x48"	-
16	5BP7900206	6"x48" vis à hélice (commandez vis complète)	-
	5BP7900209	9"x48" vis à hélice (commandez vis complète)	-
	5BP7900212	12"x48" vis à hélice (commandez vis complète)	-
17	5BP0030064	Ecrou PT M12-1.75 C6 TK Z; vis à hélice de 6"	2
	5BP0030064	Ecrou PT M12-1.75 C6 TK Z; vis à hélice de 9"	3
	5BP0030064	Ecrou PT M12-1.75 C6 TK Z; vis à hélice de 12"	5
18	5BP501541B	Pointe de la vis - standard	1
	5BP503928B	Pointe de la vis - à queue de poisson	1
19	5BP0015255	Vis HH M12-1.75x30 C8.8 Z F; vis à hélice de 6"	1
	5BP0015255	Vis HH M12-1.75x30 C8.8 Z F; vis à hélice de 9"	2
	5BP0015255	Vis HH M12-1.75x30 C8.8 Z F, vis à hélice de 12"	4
20	5BP501540B	Couteau, vis à hélice de 6"	1
	5BP501540B	Couteau, vis à hélice de 9"	2
	5BP501540B	Couteau, vis à hélice de 12"	4
21	5BP0192236	Vis HH M12-1.75x70 C8.8 Z P	1

[7] Cette pièce n'est plus disponible, remplacez avec un (1) 5BP0018020 et un (1) 5BP0018266.

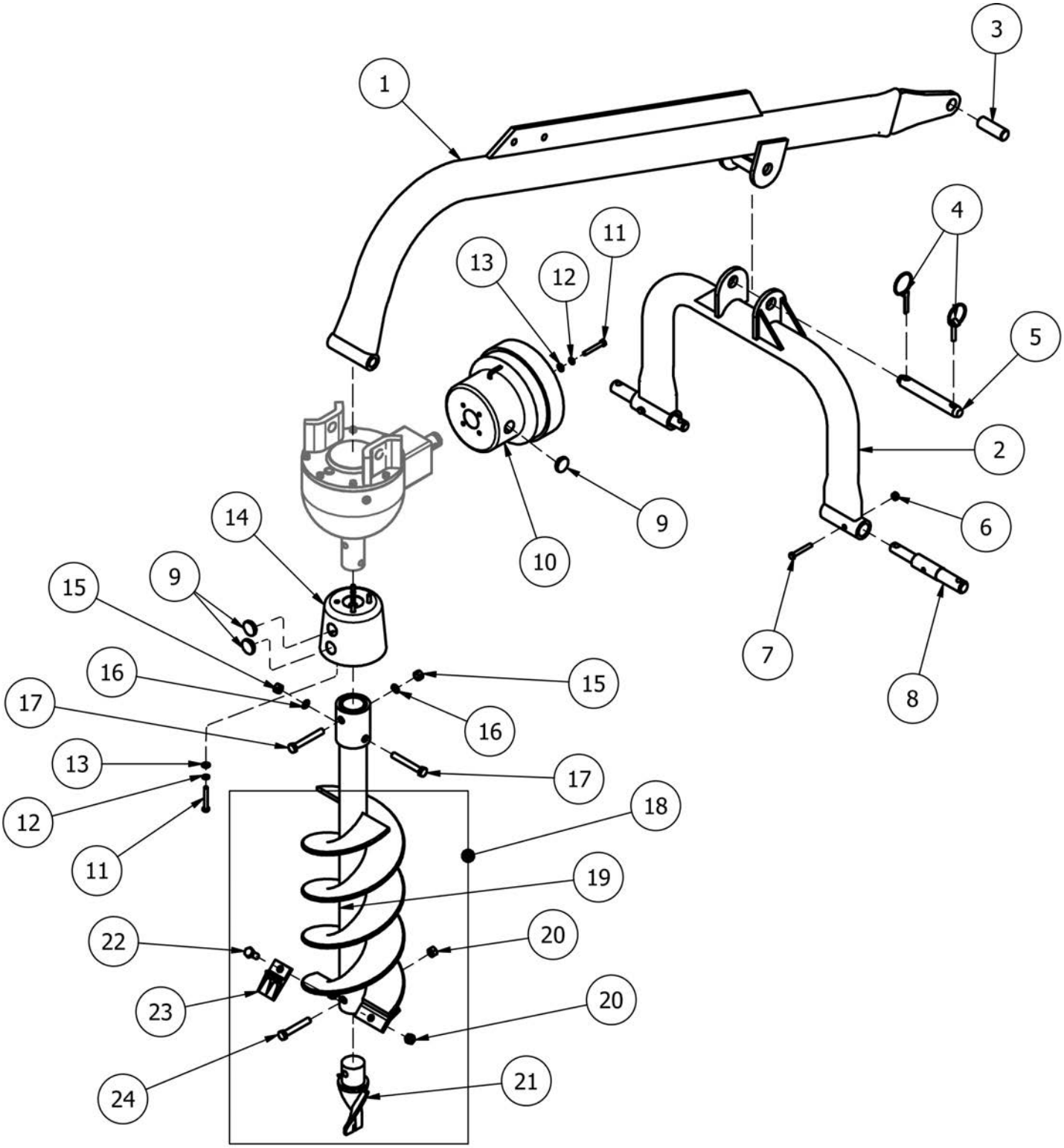
1
2
3
4
5
6
7
8
9
10
11
12
13
14
15
16
17
18
19
20
21
22
23
24

PHD300, PHD400

Réf.	Art.	Description	Q.té
1	5BP501700B	Châssis; PHD300	1
	5BP503739B	Châssis; PHD400	1
2	5BP501701B	Attelage 3 points; PHD300, PHD400 jusqu'à XF...348884[8]	1
	5BP0018011	Attelage 3 points; PHD300, PHD400 dès XF...348885	1
3	5BP0018010	Douille cat. 2-1	1
4	5BP0018266	Goupille de sécurité Ø11x45	2
5	5BP501544B	Cheville 1"x5.38" Z; jusqu'à XF...296542[9]	1
	5BP0018020	Cheville Ø25x148.5 Z; dès XF...296543	1
6	5BP502868B	Ecrou ES 5/16"-18 Z	2
7	5BP503698B	Vis HH 5/16"-18x2.25" G5 Z P	2
8	5BP501702B	Cheville cat. 1-2 Ø30.5; jusqu'à XF...348884	2
	5BP0018025	Cheville cat. 1-2 Ø28; dès XF...348885	2
9	5BP0006647	Bouchon, protection	4
10	5BP0018038	Protection, boîtier	1
11	5BP503869B	Vis 5/16"-18x0.75" G5 Z F	8
12	5BP1605017	Rondelle élastique 5/16" Z	8
13	5BP1605021	Rondelle plate 5/16" USS Z	8
14	5BP0018032	Protection, vis à hélice	1
15	5BP0001106	Ecrou HH M12-1.75 C6 Z MD	2
16	5BP0001077	Rondelle élastique Ø12 Z	2
17	5BP0015122	Vis HH M12-1.75x90 C8.8 Z P	2
18	5BP48218531	Vis à hélice double complète 18"x48"[10]	-
	5BP48224531	Vis à hélice double complète 24"x48"	-
	5BP48230531	Vis à hélice double complète 30"x44"	-
19	5BP7900218	18"x48" vis à hélice (commandez vis complète)	-
	5BP7900224	24"x48" vis à hélice (commandez vis complète)	-
	5BP7900230	30"x44" vis à hélice (commandez vis complète)	-
20	5BP0030064	Ecrou PT M12-1.75 C6 TK Z; vis à hélice de 18"	7
	5BP0030064	Ecrou PT M12-1.75 C6 TK Z; vis à hélice de 24"	9
	5BP0030064	Ecrou PT M12-1.75 C6 TK Z; vis à hélice de 30"	13
21	5BP501541B	Pointe de la vis - standard	1
	5BP503928B	Pointe de la vis - à queue de poisson	1
22	5BP0015255	Vis HH M12-1.75x30 C8.8 Z F; vis à hélice de 18"	6
	5BP0015255	Vis HH M12-1.75x30 C8.8 Z F; vis à hélice de 24"	8
	5BP0015255	Vis HH M12-1.75x30 C8.8 Z F; vis à hélice de 30"	12
23	5BP501540B	Couteau, vis à hélice de 18"	6
	5BP501540B	Couteau, vis à hélice de 24"	8
	5BP501540B	Couteau, vis à hélice de 30"	12
24	5BP0192236	Vis HH M12-1.75x70 C8.8 Z P; vis à hélice de 18" et 24"	1
	5BP0015122	Vis HH M12-1.75x90 C8.8 Z P; vis à hélice de 30"	1

[8] Cette pièce n'est plus disponible, remplacez avec un (1) 5BP0018011 et deux (2) 5BP0018025.
[9] Cette pièce n'est plus disponible, remplacez avec un (1) 5BP0018020 et un (1) 5BP0018266.
[10] Pour des renseignements sur les vis à hélice de 6", 9" et 12" voir la page du châssis PHD200.

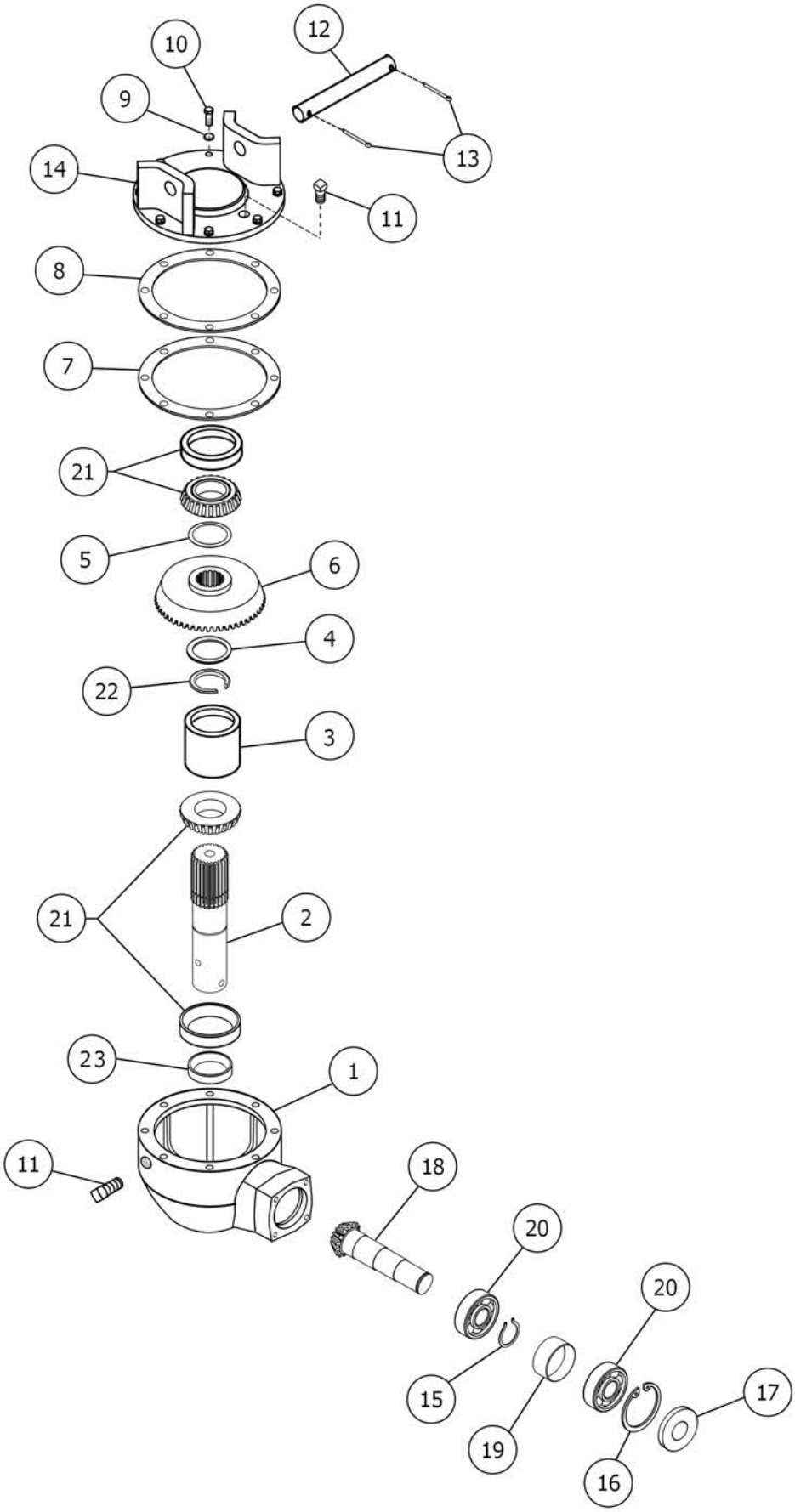
12
10
9
13
14
11
8
7
21
5
6
4
22
3
21
2
23
1
11
18
20
20
15
19
17
16

Réf.	Art.	Description	Q.té
1	5BP502272B	Boîtier; PHD200	1
	5BP502248B	Boîtier; PHD300	1
	5BP503725B	Boîtier; PHD400	1
2	5BP502273B	Arbre P.D.F.; PHD200	1
	5BP502249B	Arbre P.D.F.; PHD300	1
	5BP503733B	Arbre P.D.F.; PHD400	1
3	5BP502274B	Entretoise; PHD200	1
	5BP502250B	Entretoise; PHD300	1
	5BP503735B	Entretoise; PHD400	1
4	5BP502251B	Anneau d'épaisseur (0.30)	-
5	5BP502252B	Anneau d'épaisseur (0.50)	-
6	5BP502275B	Couronne conique Z33; PHD200	1
	5BP502253B	Couronne conique Z38; PHD300	1
	5BP503736B	Couronne conique Z44; PHD400	1
7	5BP502276B	Joint d'étanchéité (0.10); PHD200	-
	5BP502254B	Joint d'étanchéité (0.10); PHD300	-
	5BP503728B	Joint d'étanchéité (0.10); PHD400	-
8	5BP502277B	Joint d'étanchéité (0.25); PHD200	-
	5BP502255B	Joint d'étanchéité (0.25); PHD300	-
	5BP503729B	Joint d'étanchéité (0.25); PHD400	-
9	5BP0001280	Rondelle élastique Ø10	8
10	5BP0001278	Vis HH M10-1.50x30 C8.8 Z F	8
11	5BP502257B	Bouchon 1/2"	2
12	5BP502258B	Axe du boîtier	1
13	5BP0005638	Goupille fendue Ø5x50 Z	2
14	5BP502278B	Couvercle du boîtier; PHD200	1
	5BP502260B	Couvercle du boîtier; PHD300	1
	5BP503727B	Couvercle du boîtier; PHD400	1
15	5BP0042122	Anneau élastique, externe Ø35	1
16	5BP0025329	Anneau élastique, interne Ø72	1
17	5BP0030211	Pare-huile 35.72.10	1
18	5BP502281B	Pignon conique Z11; PHD200	1
	5BP502265B	Pignon conique Z11; PHD300	1
	5BP503731B	Pignon conique Z11; PHD400	1
19	5BP502266B	Entretoise	1
20	5BP0025332A	Roulement 6207	2
21	5BP0004539	Roulement 30210	2
22	5BP502269B	Anneau élastique, externe Ø46	1
23	5BP502270B	Pare-huile 50.70.12	1
	5BP502282B	Boîtier complet 540 rpm; PHD200	-
	Note:	Remplir le boîtier en utilisant environs 64 fl. oz (2 litres) d'huile SAE 90W.	
	5BP502271B	Boîtier complet 540 rpm; PHD300	-
	Note:	Remplir le boîtier en utilisant environs 112 fl. oz (3.5 litres) d'huile SAE 90W.	
	5BP503724B	Boîtier complet 540 rpm; PHD400	-
	Note:	Remplir le boîtier en utilisant environs 160 fl. oz (5 litres) d'huile SAE 90W.	

PHD200, PHD300, PHD400 JUSQU'À XF...272800

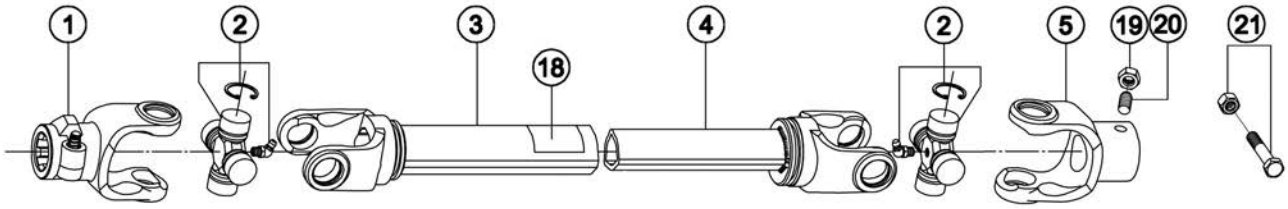

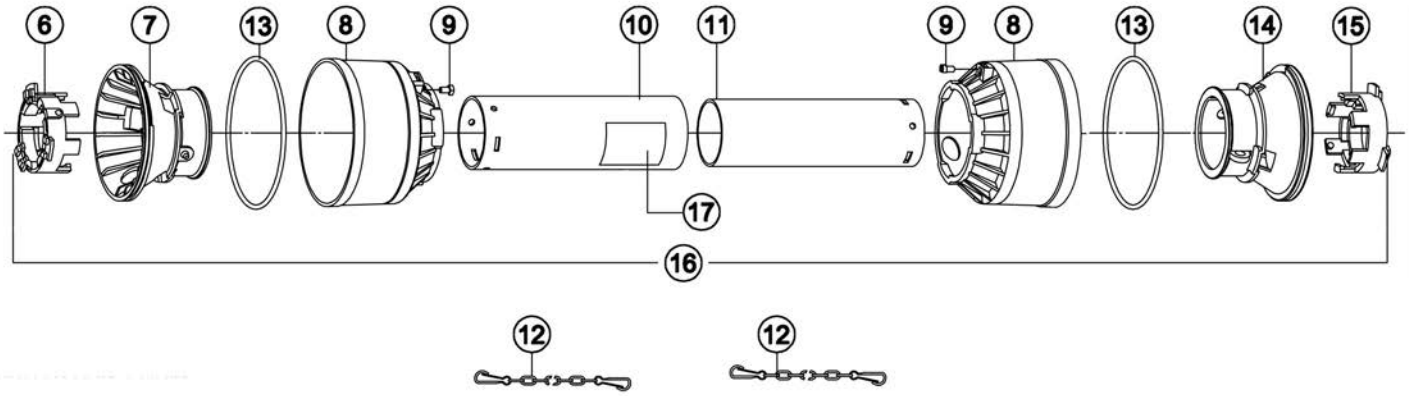

Réf.	Art.	Description	Q.té
1	5BP1023010C	Fourche P.D.F. (coté tracteur)	1
2	5BP1003020C	Croisillon	2
3	5BP1943107NC	Tube externe	1
4	5BP1953109NC	Tube interne	1
5	5BP1073040C	Fourche P.D.F. (coté accessoire)	1
6	5BP1784210C	Anneau tube externe; jusqu'à XF...272800	1
7	5BP1784201C	Contre coiffe tube externe; jusqu'à XF...272800	1
8	5BP1784203C	Coiffe externe; jusqu'à XF...272800	2
9	5BP1784212C	Goupille; jusqu'à XF...272800	2
10	5BP1773105C	Protection, tube externe	1
11	5BP1872105C	Protection, tube interne	1
12	5BP1006065C	Chaîne	2
13	5BP1213233C	Anneau de fixage; jusqu'à XF...272800	2
14	5BP1784202C	Contre coiffe tube interne; jusqu'à XF...272800	1
15	5BP1784211C	Anneau tube interne; jusqu'à XF...272800	1
16	5BP90SS4105C	Protection complète; jusqu'à XF...272800[11]	1
17	5BP950463BFR	Autocollant "DANGER - Arbre de transmission en rotation"	1
18	5BP950464BFR	Autocollant "DANGER - Carter manquant"	1
19	5BP503425B	Ecrou HH 1/4"-20 G2 Z	1
20	5BP501568B	Grain 1/4"-20x0.75" N	1
21	5BP503254B	Boulon de sécurité avec écrou 3/8"-16x3.00" grade 2	1
	5BP0500452	Arbre à cardan complet; PHD200, PHD300, PHD400	-

[11] La protection complète peut être remplacée par la protection numéro 5BP96SS4105C.

PHD200, PHD300, PHD400 DÈS XF...272801 JUSQU'À XF...306749

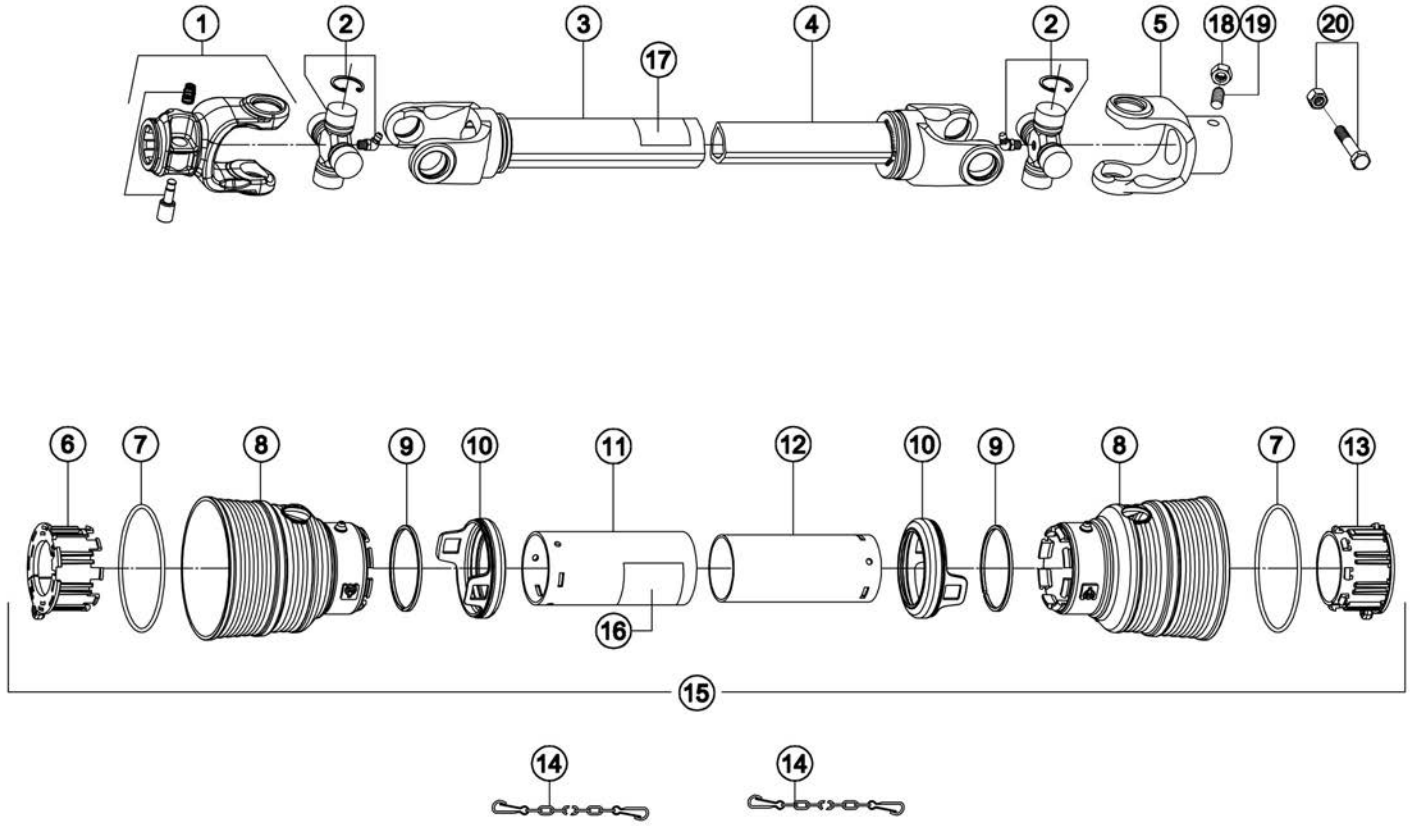

Réf.	Art.	Description	Q.té
1	5BP1023010C	Fourche P.D.F. (coté tracteur)	1
2	5BP1003020C	Croisillon	2
3	5BP1943107NC	Tube externe	1
4	5BP1953109NC	Tube interne	1
5	5BP1073040C	Fourche P.D.F. (coté accessoire)	1
6	5BP1784710C	Anneau tube externe; dès XF...272801 jusqu'à XF...306749	1
7	5BP1211733C	Anneau de fixage; dès XF...272801 jusqu'à XF...306749	2
8	5BP1781703C	Coiffe externe; dès XF...272801 jusqu'à XF...306749	2
9	5BP1211735C	Anneau de sécurité; dès XF...272801 jusqu'à XF...306749	2
10	5BP1881709C	Manchon de sécurité; dès XF...272801 jusqu'à XF...306749	2
11	5BP1773105C	Protection, tube externe	1
12	5BP1872105C	Protection, tube interne	1
13	5BP1784711C	Anneau tube interne; dès XF...272801 jusqu'à XF...306749	1
14	5BP1006065C	Chaîne	2
15	5BP96SS4105C	Protection complète	1
16	5BP950463BFR	Autocollant "DANGER - Arbre de transmission en rotation"	1
17	5BP950464BFR	Autocollant "DANGER - Carter manquant"	1
18	5BP503425B	Ecrou HH 1/4"-20 G2 Z	1
19	5BP501568B	Grain 1/4"-20x0.75" N	1
20	5BP503254B	Boulon de sécurité avec écrou 3/8"-16x3.00" grade 2	1
	5BP0500452	Arbre à cardan complet; PHD200, PHD300, PHD400[12]	-

[12] L'arbre à cardan complet peut être remplacé par le numéro 5BP0500151.

PHD200, PHD300, PHD400 DÈS XF...306750 JUSQU'À XF...327531

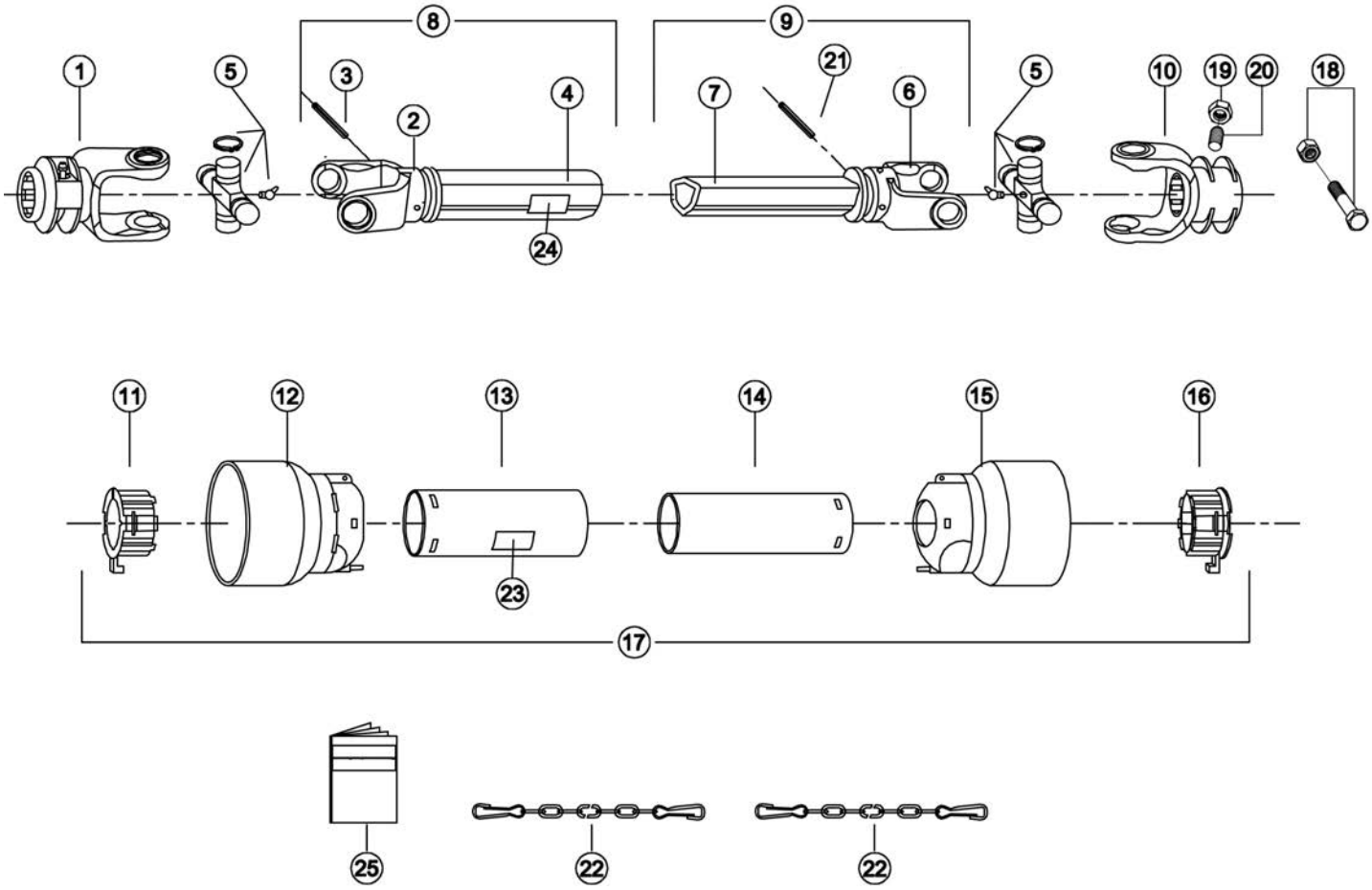

Réf.	Art.	Description	Q.té
1	5BP1003138A	Fourche P.D.F. (coté tracteur)	1
2	5BP1903010A	Fourche, tube externe	1
3	5BP0018047	Goupille élastique Ø8x65	1
4	5BP3031106A	Tube externe	1
5	5BP1803010A	Croisillon	2
6	5BP1903012A	Fourche, tube interne	1
7	5BP3131106A	Tube interne	1
8	5BPZ031106A	Tube externe avec fourche, complet	1
9	5BPZ131106A	Tube interne avec fourche, complet	1
10	5BP1103909A	Fourche P.D.F. (coté accessoire)	1
11	5BP6004010A	Anneau tube externe; dès XF...306750 jusqu'à XF...327531	1
12	5BP6014010A	Coiffe, tube externe; dès XF...306750 jusqu'à XF...327531	1
13	5BP5831046EA	Protection, tube externe; dès XF...306750 jusqu'à XF...327531	1
14	5BP5831046IA	Protection, tube interne; dès XF...306750 jusqu'à XF...327531	1
15	5BP6014012A	Coiffe, tube interne; dès XF...306750 jusqu'à XF...327531	1
16	5BP6004012A	Anneau tube interne; dès XF...306750 jusqu'à XF...327531	1
17	5BPP33125SSA	Protection complète	1
18	5BP503254B	Boulon de sécurité avec écrou 3/8"-16x3.00" grade 2	1
19	5BP503425B	Ecrou HH 1/4"-20 G2 Z	1
20	5BP501568B	Grain 1/4"-20x0.75" N	1
21	5BP0018044	Goupille élastique Ø8x60	1
22	5BP5990030A	Chaîne	2
23	5BP950463BFR	Autocollant "DANGER - Arbre de transmission en rotation"	1
24	5BP950464BFR	Autocollant "DANGER - Carter manquant"	1
25	5BP8907070A	Manuel arbre à cardan AMA	1
	5BP0500151	Arbre à cardan complet; PHD200, PHD300, PHD400[13]	-

[13] L'arbre à cardan complet peut être remplacé par le numéro 5BP0500156.

PHD200, PHD300, PHD400 DÈS XF...327532

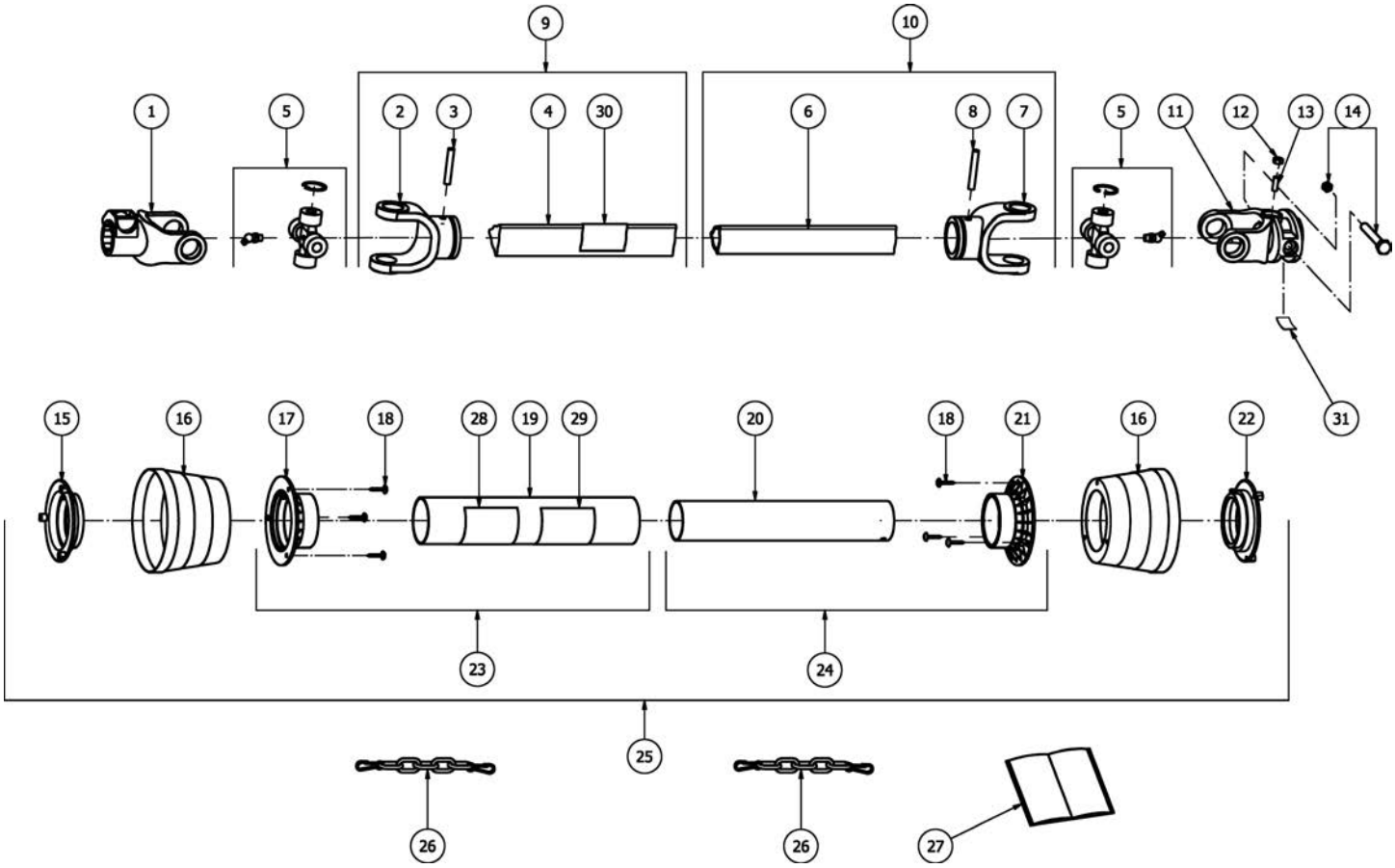

PHD200, PHD300, PHD400 DÈS XF...327532

Réf.	Art.	Description	Q.té
1	5BP0800303AB	Fourche P.D.F. (coté tracteur)	1
2	5BP08003021B	Fourche, tube externe	1
3	5BP0018044	Goupille élastique Ø8x60	1
4	5BP1433112AB	Tube externe	1
5	5BP08203B	Croisillon	2
6	5BP1364112AB	Tube interne	1
7	5BP08003011B	Fourche, tube interne	1
8	5BP0008679	Goupille élastique Ø8x55	1
9	5BP1B031252B	Tube externe avec fourche, complet	1
10	5BP1B031251B	Tube interne avec fourche, complet	1
11	5BP0301K58AB	Fourche P.D.F. (coté accessoire)	1
12	5BP503425B	Ecrou HH 1/4”-20 G2 Z	1
13	5BP501568B	Grain 1/4”-20x0.75” N	1
14	5BP503254B	Boulon de sécurité avec écrou 3/8”-16x3.00” grade 2	1
15	5BP5504C001B	Anneau tube externe; dès XF...327532	1
16	5BP1904C001B	Coiffe, tube externe; dès XF...327532	2
17	5BP5404C001B	Support coiffe, tube externe; dès XF...327532	1
18	5BP98052242B	Vis autotaraudeuse PN M4.8x22 Z	6
19	5BP966NB125B	Protection, tube externe; dès XF...327532	1
20	5BP961NB125B	Protection, tube interne; dès XF...327532	1
21	5BP5404C002B	Support coiffe, tube interne; dès XF...327532	1
22	5BP5504C002B	Anneau tube interne; dès XF...327532	1
23	5BP4B031262B	Protection, tube externe avec support coiffe; dès XF...327532	1
24	5BP4B031261B	Protection, tube interne avec support coiffe; dès XF...327532	1
25	5BP3CE03125B	Protection complète	1
26	5BP52000001B	Chaîne	2
27	5BP09872101B	Manuel arbre à cardan Binacchi	1
28	5BP09872010B	Autocollant “arbre de transmission en rotation” standard ISO	1
29	5BP950463BFR	Autocollant “DANGER - Arbre de transmission en rotation”	1
30	5BP950464BFR	Autocollant “DANGER - Carter manquant”	1
31	5BP950970BFR	Autocollant “DANGER - Risque d'enchevêtrement”; dès XF...338885	1
	5BP0500156	Arbre à cardan complet; PHD200, PHD300, PHD400	-

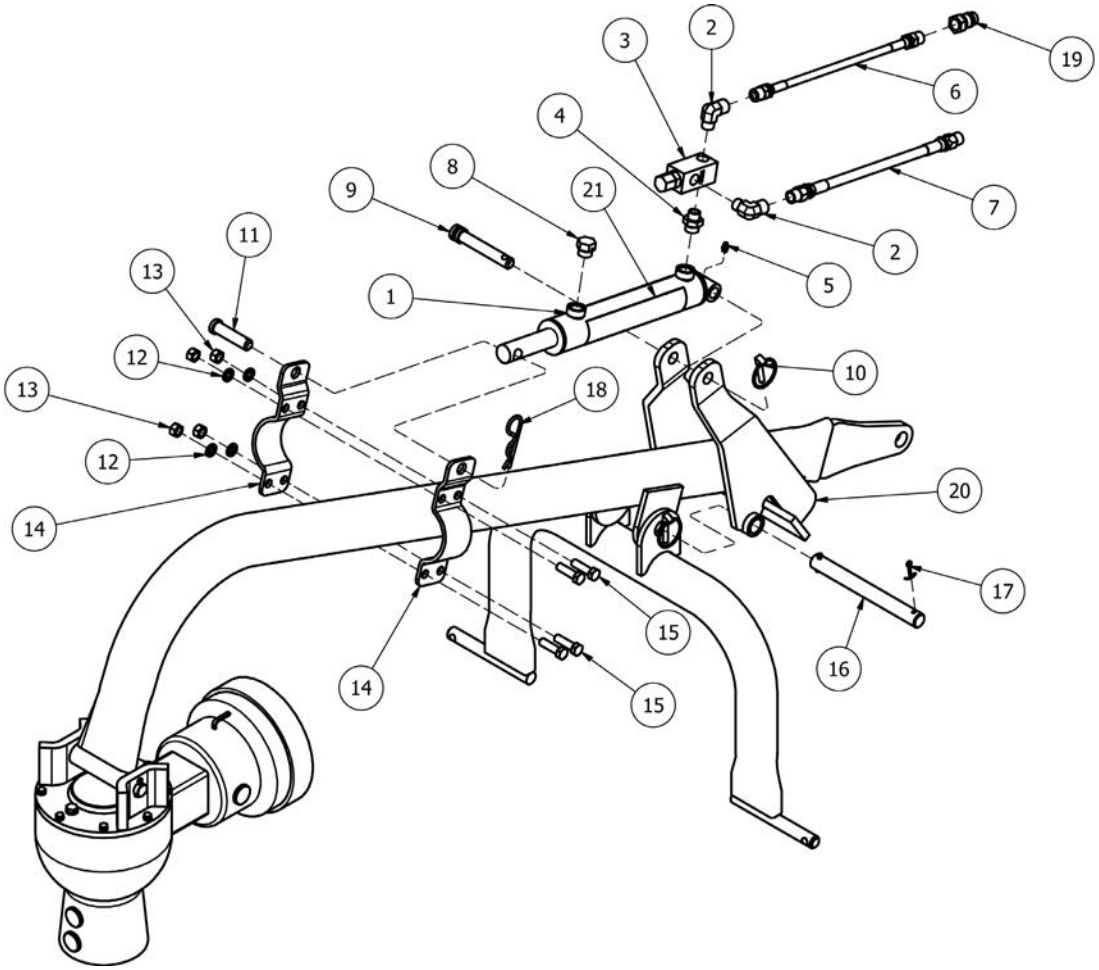

Réf.	Art.	Description	Q.té
1	5BP503824B	Vérin hydraulique[14]	1
2	5BP7900008	90° Coude 1/2" FNPTx1/2" MNPT	2
3	5BP503823B	Soupape de sûreté	1
4	5BP7900009	Bague hydraulique STR. 1/2" MNPT-3/4" MORB	1
5	5BP502447B	Graisseur 1/4" PR STR Z	1
6	5BP503825B	Tuyau hydraulique 1/4"x40" avec raccords, 1/2" MPx1/2" MP	1
7	5BP503826B	Tuyau hydraulique 3/8"x40" avec raccords, 1/2" MPx1/2" MP	1
8	5BP503953B	Bouchon à reniflard avec joint d'étanchéité 3/8" MORB	1
9	5BP503835B	Pin Ø3/4"x3.875"	1
10	5BP0018266	Goupille de sécurité Ø11x45	1
11	5BP503833B	Axe Ø3/4"x3"	1
12	5BP0052892	Rondelle élastique 1/2" Z	4
13	5BP502418B	Ecrou HH 1/2"-13 G2 Z	4
14	5BP503954B	Plaque; PHD200	2
15	5BP503700B	Vis HH 1/2"-13x1.75" G5 Z F	4
16	5BP503832B	Axe Ø1"x9.75"	1
17	5BP0005638	Goupille fendue Ø5x50 Z	2
18	5BP503834B	Goupille de sécurité Ø0.13"x2.50" Z	1
19	5BP502170B	1/2" Raccord rapide 1/2" FP	1
20	5BP503863B	Support	1
21	5BP950408B	Autocollant "WARNING - High pressure hydraulic oil leaks"	1
	5BP48PHD005	Kit hydraulique complet; PHD200	-

[14] Le vérin hydraulique peut être remplacé par le numéro 5BP0018152.

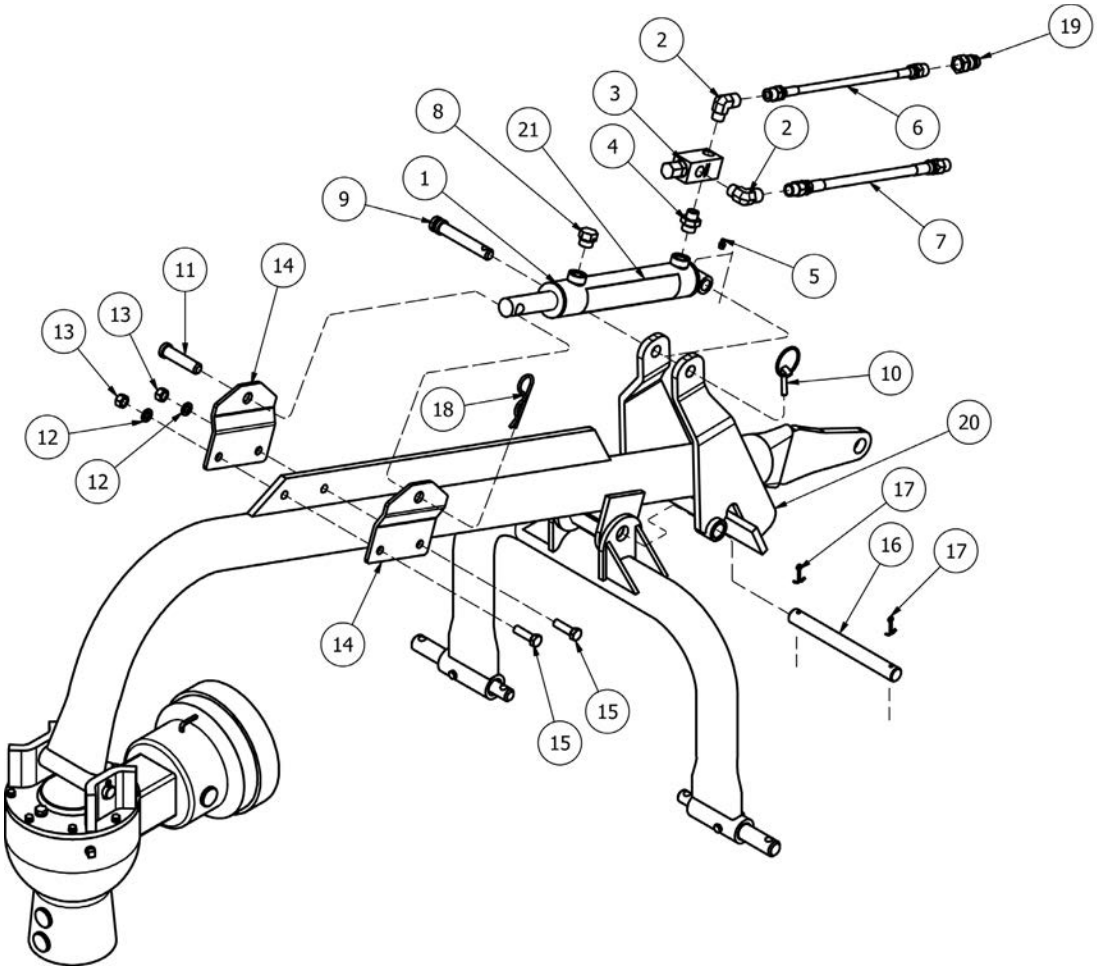

Réf.	Art.	Description	Q.té
1	5BP503824B	Vérin hydraulique[15]	1
2	5BP7900008	90° Coude 1/2" FNPTx1/2" MNPT	2
3	5BP503823B	Soupape de sûreté	1
4	5BP7900009	Bague hydraulique STR. 1/2" MNPT-3/4" MORB	1
5	5BP502447B	Graisseur 1/4" PR STR Z	1
6	5BP503825B	Tuyau hydraulique 1/4"x40" avec raccords, 1/2" MPx1/2" MP	1
7	5BP503826B	Tuyau hydraulique 3/8"x40" avec raccords, 1/2" MPx1/2" MP	1
8	5BP503953B	Bouchon à reniflard avec joint d'étanchéité 3/8" MORB	1
9	5BP503835B	Pin Ø3/4"x3.875"	1
10	5BP0018266	Goupille de sécurité Ø11x45	1
11	5BP503833B	Axe Ø3/4"x3"	1
12	5BP0052892	Rondelle élastique 1/2" Z	2
13	5BP502418B	Ecrou HH 1/2"-13 G2 Z	2
14	5BP503845B	Plaque; PHD300, PHD400	2
15	5BP503700B	Vis HH 1/2"-13x1.75" G5 Z F	2
16	5BP503832B	Axe Ø1"x9.75"	1
17	5BP0005638	Goupille fendue Ø5x50 Z	2
18	5BP503834B	Goupille de sécurité Ø0.13"x2.50" Z	1
19	5BP502170B	1/2" Raccord rapide 1/2" FP	1
20	5BP503863B	Support	1
21	5BP950408B	Autocollant "WARNING - High pressure hydraulic oil leaks"	1
	5BP48PHD002	Kit hydraulique complet; PHD300, PHD400	-

[15] Le vérin hydraulique peut être remplacé par le numéro 5BP0018152.

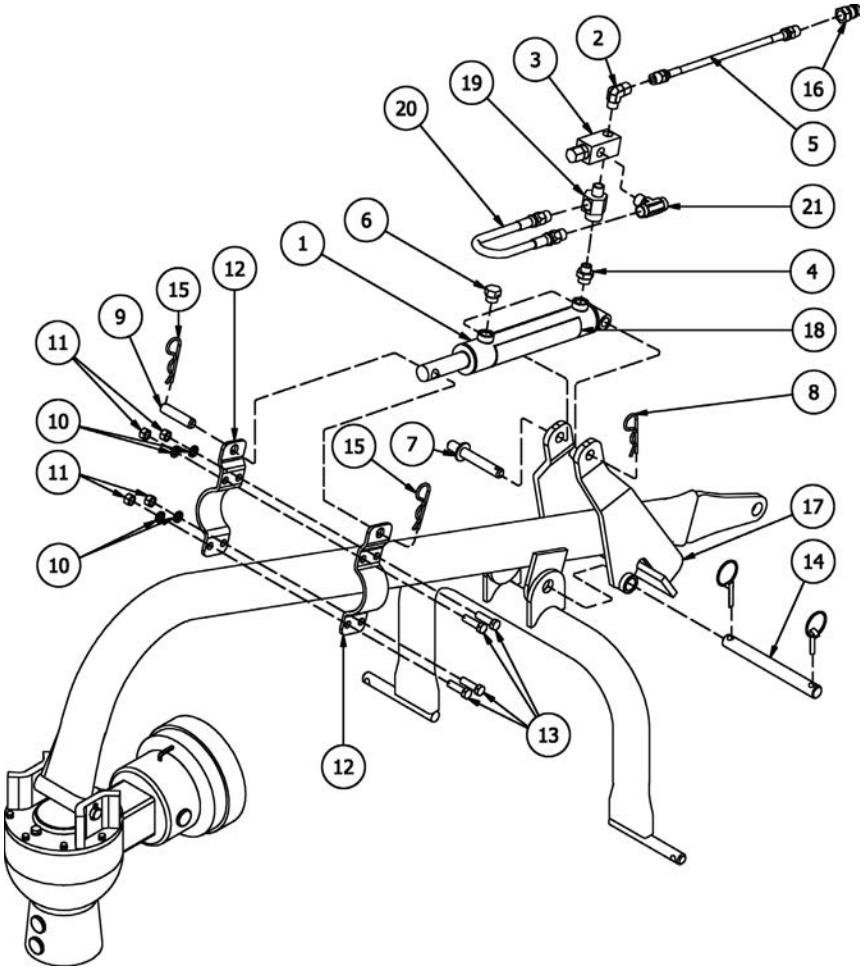

Réf.	Art.	Description	Q.té
1	5BP0018152	Vérin hydraulique	1
2	5BP7900008	90° Coude 1/2" FNPTx1/2" MNPT	1
3	5BP503823B	Soupape de sûreté	1
4	5BP7900009	Bague hydraulique STR. 1/2" MNPT-3/4" MORB	1
5	5BP503825B	Tuyau hydraulique 1/4"x40" avec raccords, 1/2" MPx1/2" MP	1
6	5BP503953B	Bouchon à reniflard avec joint d'étanchéité 3/8" MORB	1
7	5BP503835B	Pin Ø3/4"x3.875" (jusqu'à 01/2018)	1
	5BP502933B	Pin Ø19x140 Z (depuis 02/2018)	1
8	5BP0018266	Goupille de sécurité Ø11x45; (jusqu'à 01/2018)	1
	5BP0091507	Goupille de sécurité Ø4 Z; (depuis 02/2018)	1
9	5BP503833B	Pin Ø3/4"x3"	1
10	5BP0001077	Rondelle élastique Ø12 Z	4
11	5BP0003038	Ecrou HH M12-1.75 C6 Z TK	4
12	5BP503954B	Plaque; PHD200	2
13	5BP0007716	Vis HH M12-1.75x45 C8.8 Z F	4
14	5BP503832B	Pin Ø1"x9.75"	1
15	5BP0015240	Goupille de sécurité Ø3 Z	2
16	5BP502170B	1/2" Raccord rapide 1/2" FP	1
17	5BP503863B	Support	1
18	5BP950408B	Autocollant "WARNING - High pressure hydraulic oil leaks"	1
19	5BP0018161	Soupape d'échappement	1
20	5BP0018151	Tuyau hydraulique 3/8"x22" 1/2" MPx1/2" MP	1
21	5BP0018158	Tee 1/2" MNPTx1/2" FNPTx1/2" FNPT	1
	5BP480099154	Kit hydraulique avec échappement complet; PHD200	-

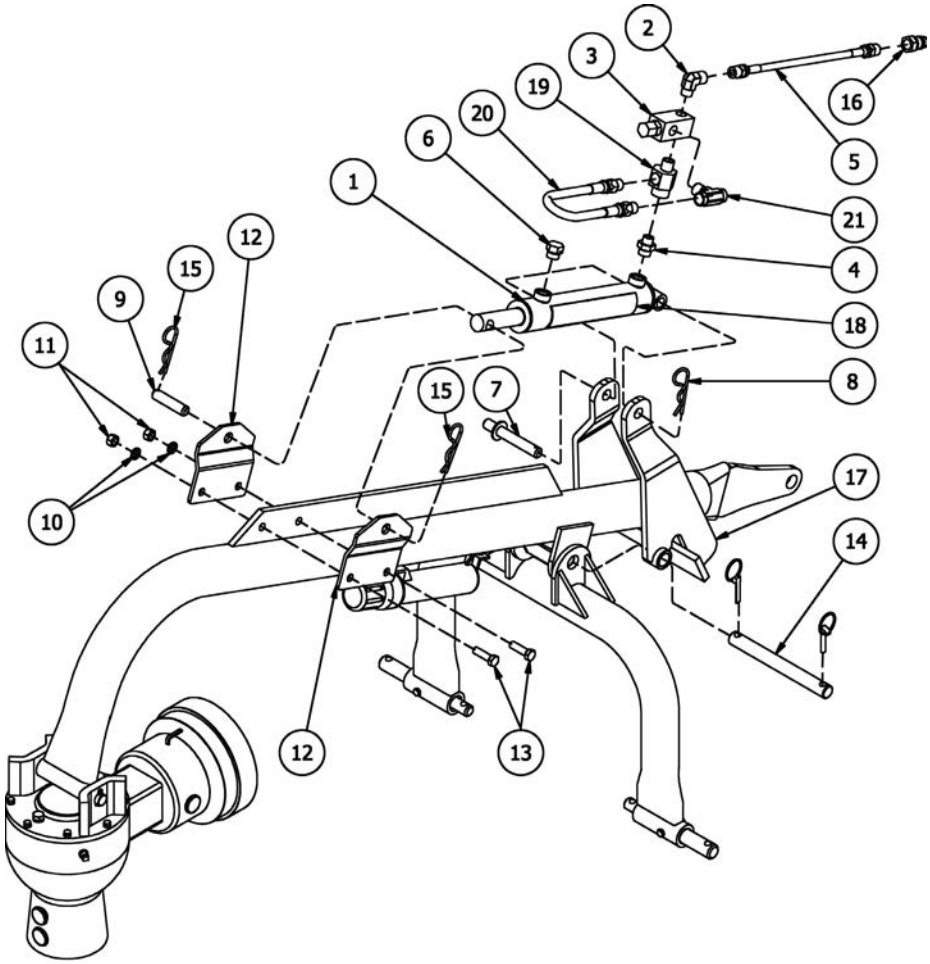

Réf.	Art.	Description	Q.té
1	5BP0018152	Vérin hydraulique	1
2	5BP7900008	90° Coude 1/2" FNPTx1/2" MNPT	1
3	5BP503823B	Soupape de sûreté	1
4	5BP7900009	Bague hydraulique STR. 1/2" MNPT-3/4" MORB	1
5	5BP503825B	Tuyau hydraulique 1/4"x40" avec raccords, 1/2" MPx1/2" MP	1
6	5BP503953B	Bouchon à reniflard avec joint d'étanchéité 3/8" MORB	1
7	5BP503835B	Pin Ø3/4"x3.875" (jusqu'à 01/2018)	1
	5BP502933B	Pin Ø19x140 Z (depuis 02/2018)	1
8	5BP0018266	Goupille de sécurité Ø11x45; (jusqu'à 01/2018)	1
	5BP0091507	Goupille de sécurité Ø4 Z; (depuis 02/2018)	1
9	5BP503833B	Pin Ø3/4"x3"	1
10	5BP0001077	Rondelle élastique Ø12 Z	2
11	5BP0003038	Ecrou HH M12-1.75 C6 Z TK	2
12	5BP503845B	Plaque; PHD300, PHD400	2
13	5BP0007716	Vis HH M12-1.75x45 C8.8 Z F	2
14	5BP503832B	Pin Ø1"x9.75"	1
15	5BP0015240	Goupille de sécurité Ø3 Z	2
16	5BP502170B	1/2" Raccord rapide 1/2" FP	1
17	5BP503863B	Support	1
18	5BP950408B	Autocollant "WARNING - High pressure hydraulic oil leaks"	1
19	5BP0018161	Soupape d'échappement	1
20	5BP0018151	Tuyau hydraulique 3/8"x22" 1/2" MPx1/2" MP	1
21	5BP0018158	Tee 1/2" MNPTx1/2" FNPTx1/2" FNPT	1
	5BP480099155	Kit hydraulique avec échappement complet; PHD300, PHD400	-

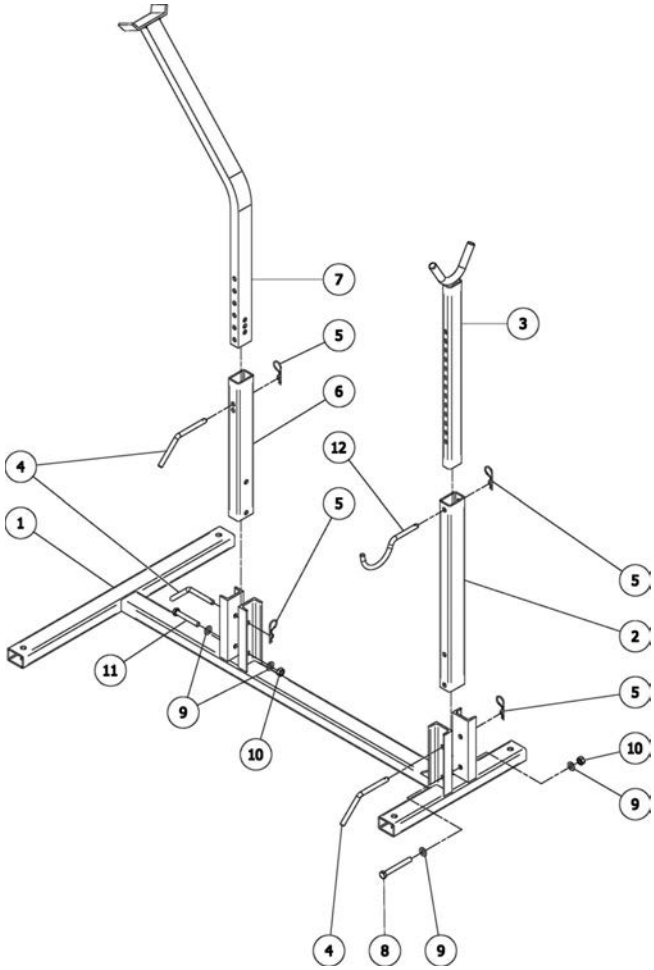

Réf.	Art.	Description	Q.té
1	5BP0018100	Base du support d'attelage	1
2	5BP0018107	Tuyau pliable long	1
3	5BP0018110	Tuyau de support	1
4	5BP0084619	Cheville Ø12x80 Z	3
5	5BP0015240	Goupille Ø3 Z	4
6	5BP0018120	Tuyau pliable court	1
7	5BP0018125	Tuyau de support du boîtier	1
8	5BP0034286	Vis HH M12-1.75x100 C8.8 Z P	1
9	5BP0002265	Rondelle plate Ø12	4
10	5BP0030064	Ecrou PT M12-1.75 C6 TK Z	2
11	5BP0091495	Vis HH M12-1.75x80 C8.8 Z P	1
12	5BP0018109	Cheville de support du cardan	1
	5BP480099851	Support d'attelage complet; PHD100, PHD200, PHD300, PHD400	-

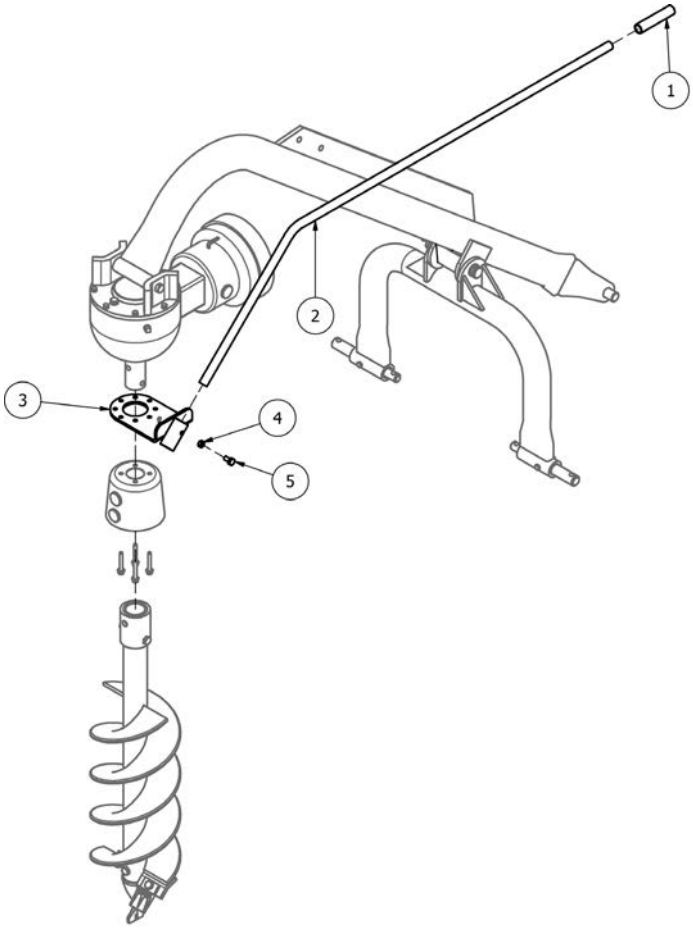

Réf.	Art.	Description	Q.té
1	5BP503876B	Poignée	1
2	5BP503969B	Tuyau	1
3	5BP503970B	Plaque de montage du boîtier	1
4	5BP0001279	Ecrou HH M10-1.50 C6 Z TK	1
5	5BP0006349	Vis HH M10-1.50x20 C8.8 Z F	1
	5BP48PHD003	Poignée de positionnement complète; PHD100, PHD200, PHD300, PHD400	-

PHD100, PHD200, PHD300, PHD400

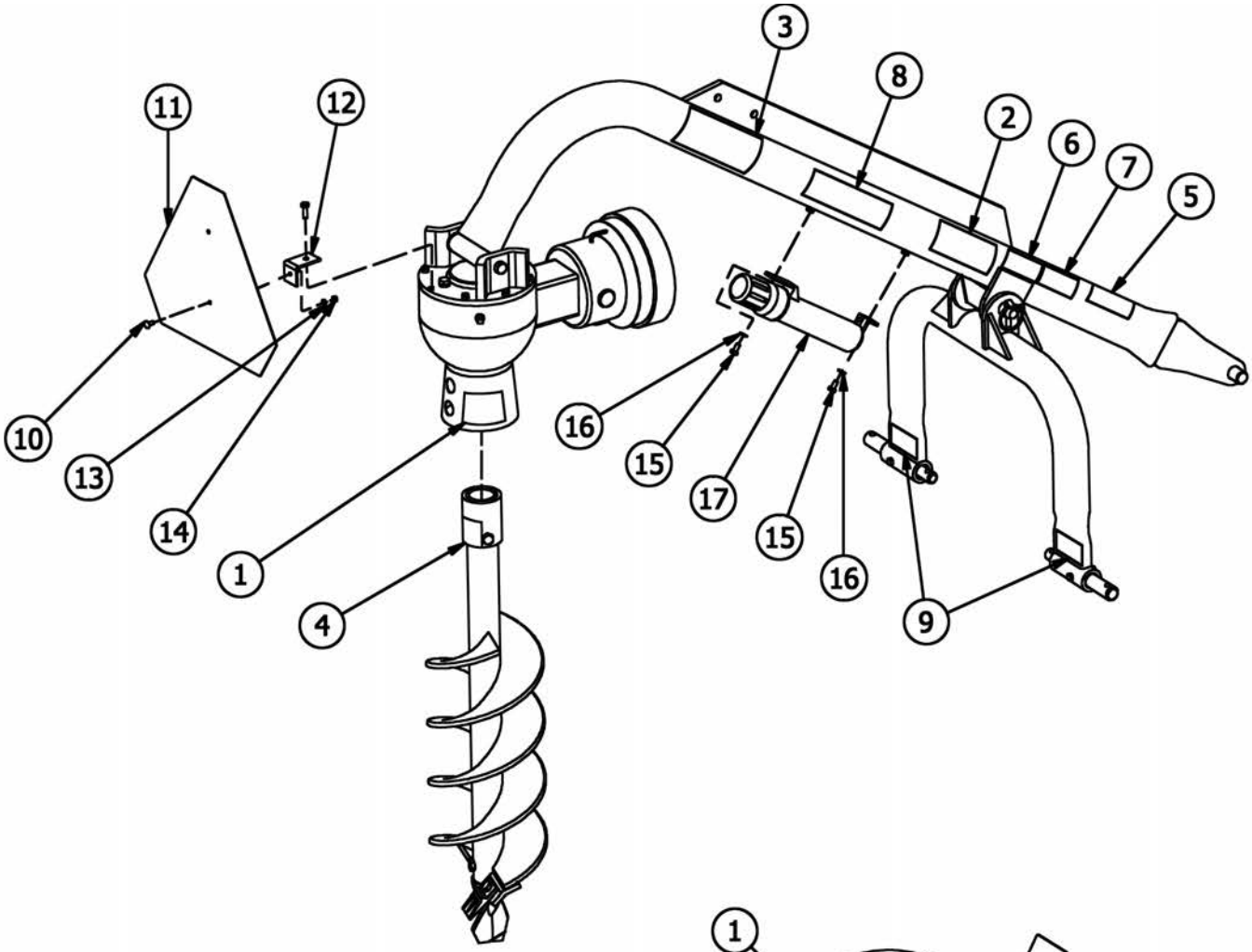

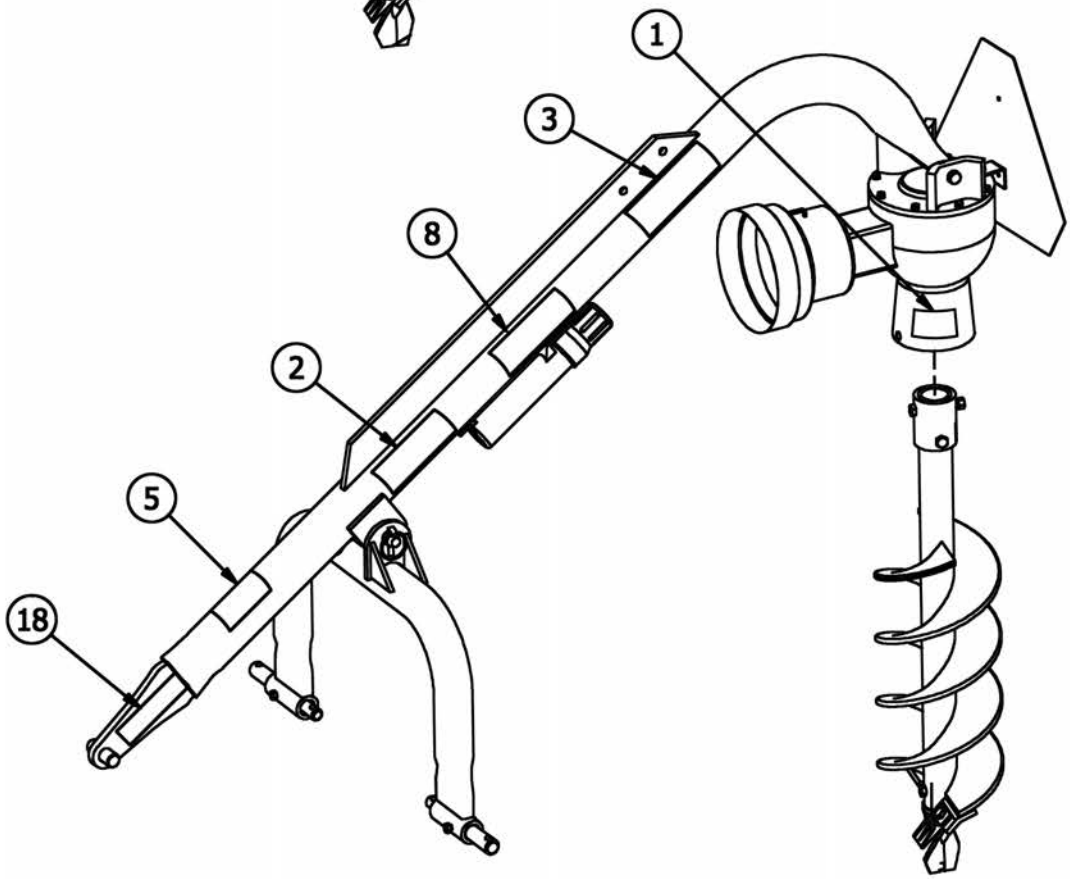

Réf.	Art.	Description	Q.té
1	5BP950212BFR	Autocollant "DANGER - Vis en rotation, ne pas s'approcher!"	2
2	5BP950109BFR	Autocollant "DANGER - Enchevêtrement dans la transmission"	2
3	5BP950969BFR	Autocollant "DANGER - Risque d'enchevêtrement"[16]	2
4	5BP950360BFR	Autocollant "DANGER - Protection manquante"	1
5	5BP950962B	Autocollant "811 - Appelez avant de creuser"	1
6	5BP950823B	Autocollant "PHD"	1
7	5BP950337B	Autocollant "100"; PHD100	1
	5BP950328B	Autocollant "200"; PHD200	1
	5BP950327B	Autocollant "300"; PHD300	1
	5BP950371B	Autocollant "400"; PHD400	1
8	5BP9370176	Autocollant "ROTOMEC", PHD100	2
	5BP9370139	Autocollant "ROTOMEC", PHD200, PHD300, PHD400	2
9	5BP950366B	Autocollant réfléchissant rouge	2
10	5BP0046535	Vis CR M06-1.00x16 C4.6 Z	1
11	5BP950352B	Insigne "SMV" en plastique (option)	1
12	5BP0018065	Plaque de montage insigne SMV (option)	1
13	5BP0046536	Rondelle élastique Ø06 Z (option)	1
14	5BP501603B	Ecrou HH M06-1.00 C6 Z TK (option)	1
15	5BP0018051	Vis HH M08-1.25x12 C8.8 Z F	2
16	5BP0015230	Rondelle plate Ø08 Z	2
17	5BP7900060	Boîte porte livret Ø2"x12.50"; dès XF...327532	1
18	---	Autocollant, numéro de série	1
	5BP960380BFR	Livret d'entretien en français "PHD100, PHD200, PHD300, PHD400"	1
	5BP961380BFR	Pièces détachées en français "PHD100, PHD200, PHD300, PHD400"	1
	5BP960380B	Livret d'entretien en anglais "PHD100, PHD200, PHD300, PHD400"	1
	5BP961380B	Pièces détachées en anglais "PHD100, PHD200, PHD300, PHD400"	1
	5BP950960B	Set autocollants de sécurité et livret d'entretien tarière en français	-

Note: Les numéros de série avec préfix XF sont successifs aux numéros avec préfix BC. Par exemple, une référence à un numéro de série "BC... 739197 et après" ou "dès BC... 739197" inclut aussi tous les numéros avec préfix XF.

Utiliser seulement des pièces détachées d'origine

Tous droits sur la présente publication est réservé. Il est interdit toute reproduction partielle du texte sans avoir au préalable l'autorisation écrite de la part de la Société. Les informations contenues dans ce livret d'entretien et d'utilisation sont fournies à titre indicatif et n'obligent pas la Société qui se réserve le droit de modifier ses produits pour des raisons techniques et commerciales. Les images ne montrent pas nécessairement le produit dans sa version standard.

[16] A partir du numéro de série XF...338885, l'autocollant 5BP950969BFR remplace les autocollants 5BP950222BFR, 5BP950223BFR et 5BP950224BFR.

Rotomec USA PM PHD100, PHD200, PHD300, PHD400 (CA).lwp
Printed in the USA, May 18, 2021

ROTOMEC USA
P.O. Box 6035
Rocky Mount, NC 27802-6035
Tel.: 252.977.2010 - Fax: 252.454.0434
www.rotomecusa.com